COSMIC

C5000 Module System

OPT・12G・6G・3G・HD・SD・ANALOG・DIGITAL AUDIO・ANALOG AUDIO

C-bus System Frame
System Module



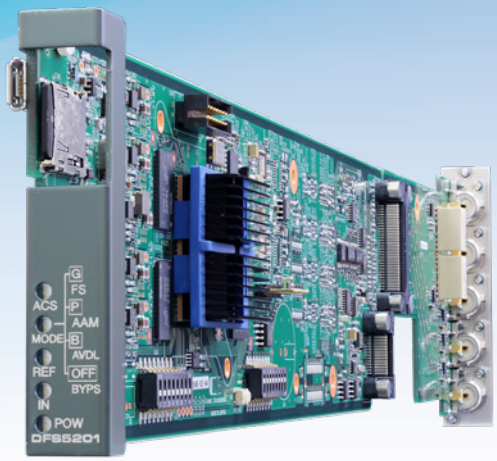



10 YEARS
10年間保証
正 規 品

Blue Panel & New C-bus

ログ機能強化、 アラーム機能を強化した新型 C5000 システムフレームです。
Web サーバー標準搭載で、 Web ブラウザからの設定・操作、 監視機能を更に強化しました。



New C-bus フレーム

薄形モジュールを採用

豊富なシリーズの C-bus モジュールを 2U フレームに 20 モジュールインストールできます。（1U フレームは 6 モジュールインストール可）

Web サーバーを標準装備

ブラウザーからモジュールの構成情報、 エラー監視・設定等ができます。



ログ機能の強化

搭載されたすべてのモジュールのトラップ、 アラーム指定項目をログに記録（各モジュール 10,000 件相当）、 Web 経由でダウンロードができます。



アラーム機能の強化

電源アラーム、 ファンアラーム、 モジュールアラームの接点出力搭載。
モジュールアラーム接点出力はモジュールの異常、 REF の異常時に出力。 アラーム信号は接点クローズ出力と接点ブレーク出力の選択ができます。

SNMP 機能を標準装備

すべての C-bus フレームと C-bus モジュールに標準装備です。
フレームの稼働状態や、 モジュールの情報を常時監視できます。 また標準装備されている C5000 Web Control システムにより、 各種項目の設定・変更・確認・監視がネットワーク上で行えます。

安心・安全運用への装備

コントロールボードを標準装備し、 SNMP、 メール発報、 エラー監視・設定を行うことができます。
リファレンス入力、 LTC 入力を標準装備。
全機種リダンダント電源 2 重化標準装備です。

最新設計の C-bus フレーム

冷却効率の高い総アルミのフレームは軽量・強靭で、 防振対策が施されています。



効率の良い冷却構造と静音冷却フレーム

通風を考慮した形状のモジュールと、 フレーム左右に配置した冷却ファンによりフレーム内部の空気を効率よく流すことができます。 冷却ファンの風切音も限界まで抑え込みました。



冷却ファン一体型電源モジュールと完全フロントメンテナンス／ホットスワップ

冷却ファンを一体化した電源モジュールはフロントから簡単に交換できます。（PAT.）
ファンのみ、 又は電源モジュールのみの交換も可能です。 電源モジュール、 信号モジュールすべてがホットスワップ対応です。



C-bus モジュール

豊富なラインアップ

12G、 6G、 3G-SDI、 アナログ、 光等、 豊富な種類でシステム構築を強力にサポートします。

1 スロットモジュールで圧倒的な省スペース

2U フレームに C-bus モジュールを最大 20 枚までインストールすることができます。
1 スロット薄形モジュールと冷却効率の高い C-bus フレームでスペースが従来モデルの 1/2 にできます。
（注 . すべて 1 スロットモジュールにした場合）

Web ブラウザー　リモートコントロール ＆ 監視システム

Web Control

C-bus C5000 Module System

Web ブラウザーで " 簡単 " 「**設定**」「**管理**」「**監視**」
C-bus　Web サーバーを**標準装備**、 システム全体を強力にサポート

Web ブラウザーからインターネットを経由して、 フレームやモジュールの動作確認や各種設定等を行うことができます。

監視　設定　管理

・C-bus フレームの監視・設定・確認ができます。
・実装モジュールの監視・設定・動作確認ができます。
・電源やファンの動作状態の確認ができます。

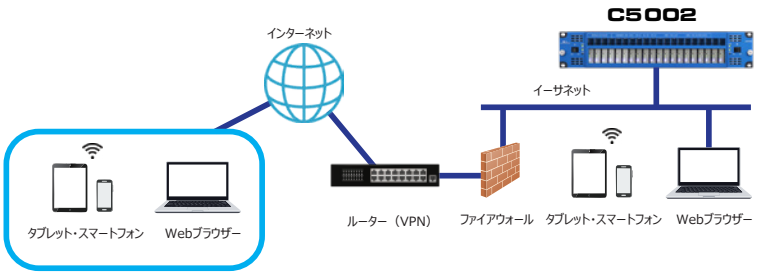

管理

・実装モジュールの SNMP TRAP 通知ができます。
・各モジュールの通知／非通知ができます。
・モジュールの設定データを PC に記録・保存ができます。
・TRAP をログファイルに記録・保存して管理します。 閲覧、ダウンロードができます。



設定

・TRAP 通知ごとにブラウザーのポップアップウィンド表示／非表示、 アラーム音の設定ができます。
・TRAP 通知ごとにメール発報／非発報の設定ができます。

C5002-21　2RU　20 モジュール

電源二重化 標準装備



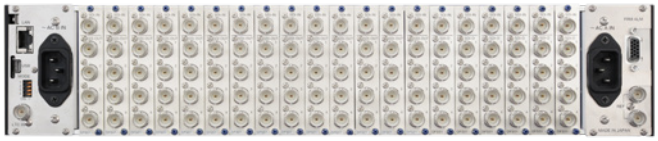

外形寸法　W482 × H88 × D400　　質量　約 5.7 kg

C5001-HF　　ハーフサイズ　2 モジュール





かんたん連結機構を装備（SP106a-16 と連結）

外形寸法　W215 × H44 × D401　　質量　約 2.6 kg

C5001-21　1RU　6 モジュール

電源二重化 標準装備





外形寸法　W482 × H44 × D400　　質量　約 4 kg

C5000-SB　2 モジュール

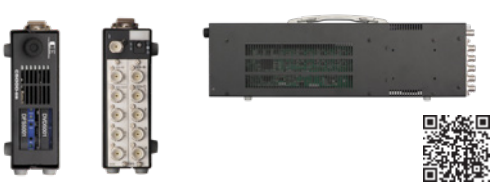

外形寸法　W40 × H115 × D400　　質量　約 1.6 kg

DVD5241　3G/HD/SD-SDI　4 分配　1 スロット

3G/HD/SD-SDI 信号を 4 分配します

3G HD-SDI SD-SDI DVB-ASI

- リクロッカー内蔵
- エマージェンシースルー対応（電源断で OUT1 へ出力）
- 全出力チャンネル正極性対応
- DVB-ASI（EN50083-9）対応
- SNMP、 WebControl 対応

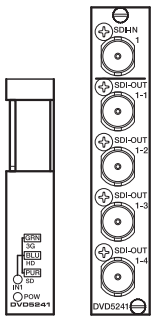

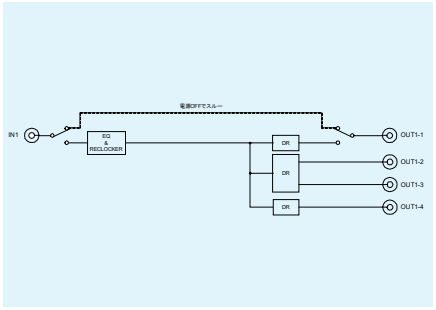

DVD5242　3G/HD/SD-SDI　4 ／ 9 分配　2 スロット

3G/HD/SD-SDI 信号を 4 分配 ×2 又は 9 分配します

3G HD-SDI SD-SDI DVB-ASI

- １入力 9 分配 又は１入力４分配 ２系統の設定が可能
- リクロッカー内蔵
- エマージェンシースルー対応（電源断で OUT1 へ出力）
- 全出力チャンネル正極性対応
- DVB-ASI（EN50083-9）対応
- SNMP、 WebControl 対応

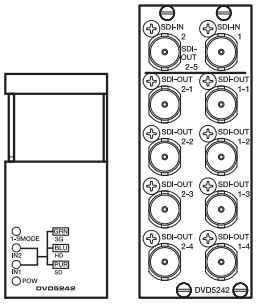

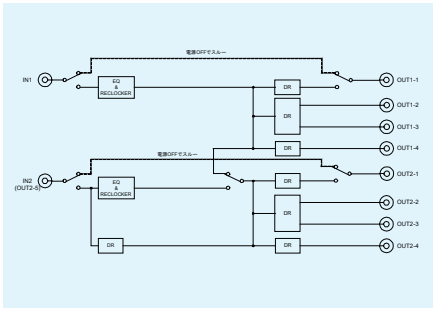

DVD5211-12G　12G/6G/3G/HD/SD-SDI　4 分配　1 スロット

12G/6G/3G/HD/SD-SDI 信号を 4 分配します

12G 3G HD-SDI SD-SDI DVB-ASI

- リクロッカー内蔵
- 全出力チャンネル正極性対応
- DVB-ASI（EN50083-9）対応
- SNMP、 WebControl 対応

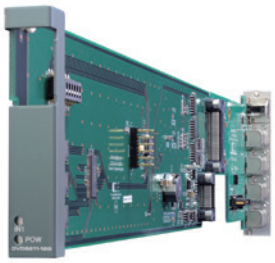



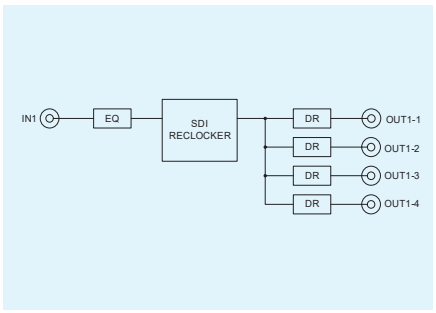

DVD5212-12G　12G/6G/3G/HD/SD-SDI　4 ／ 8 分配　2 スロット

12G/6G/3G/HD/SD-SDI 信号を 4 分配 ×2 又は 8 分配します

12G 3G HD-SDI SD-SDI DVB-ASI

- １入力８分配 又は １入力４分配 ２系統の設定が可能
- リクロッカー内蔵
- 全出力チャンネル正極性対応
- DVB-ASI（EN50083-9）対応
- SNMP、 WebControl 対応





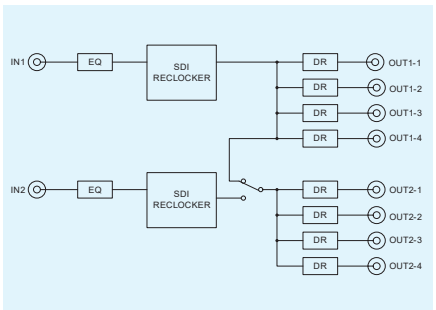

DVD5221　3G/HD/SD-SDI 信号　8 分配　1 スロット

3G/HD/SD-SDI 信号を 8 分配します（マイクロ BNC）

3G　HD-SDI　SD-SDI　DVB-ASI

- 1 スロットサイズで 1 入力 8 分配
- リクロッカー内蔵
- 入力信号がないときは出力ミュート
- エマージェンシースルー対応（電源断で OUT1 へ出力）
- 全出力チャンネル正極性対応
- ログ機能搭載（SDI 入力レートの変化時刻を記録）
- DVB-ASI（EN50083-9）対応
- SNMP、 WebControl 対応



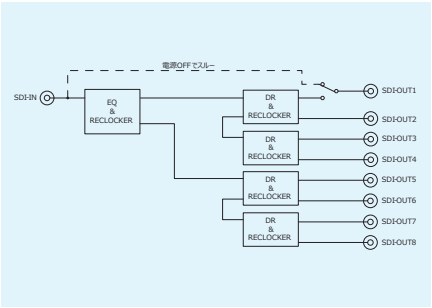

DVD5231-12G　12G/6G/3G/HD/SD-SDI 信号　8 分配　1 スロット

12G/6G/3G/HD/SD-SDI 信号を 8 分配します（マイクロ BNC）

12G　3G　HD-SDI　SD-SDI　DVB-ASI

- 1 スロットサイズで 1 入力 8 分配
- リクロッカー内蔵
- 入力信号がないときは出力ミュート
- 全出力チャンネル正極性対応
- ログ機能搭載（SDI 入力レートの変化時刻を記録）
- DVB-ASI（EN50083-9）対応
- SNMP、 WebControl 対応



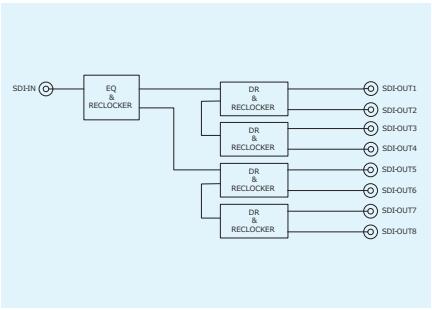

DVD5251-SM　シグナルモニター付き 3G/HD/SD-SDI　4 分配　1 スロット

信号監視しながら 3G/HD/SD-SDI 信号を 4 分配します

3G　HD-SDI　SD-SDI　DVB-ASI

- 信号監視状態を LED 表示（DVB-ASI 信号はエラー監視しません）
- リクロッカー内蔵
- エマージェンシースルー対応（電源断で OUT1 へ出力）
- 全出力チャンネル正極性対応
- SNMP、 WebControl 対応

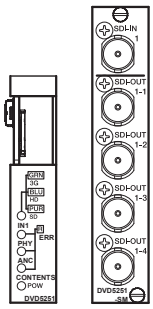

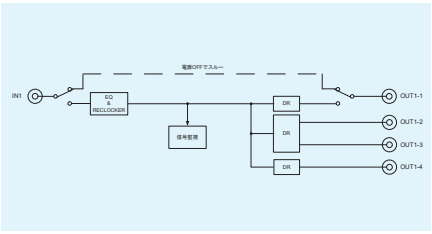

DVD5252-SM　シグナルモニター付き 3G/HD/SD-SDI　4 ／ 9 分配　2 スロット

信号監視しながら 3G/HD/SD-SDI 信号を 4 分配 ×2 又は 9 分配します

3G　HD-SDI　SD-SDI　DVB-ASI

- 信号監視状態を LED 表示（DVB-ASI 信号はエラー監視しません）
- リクロッカー内蔵
- エマージェンシースルー対応（電源断で OUT1 へ出力）
- 全出力チャンネル正極性対応
- SNMP、 WebControl 対応

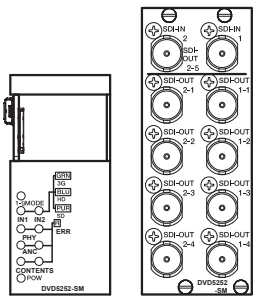

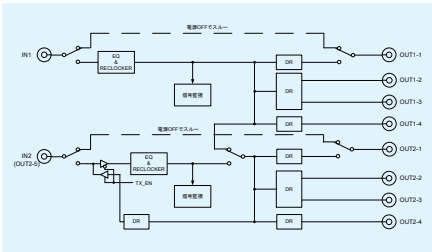

AVD5201　アナログビデオ　4 分配　1 スロット

アナログビデオ信号を 4 分配します

NTSC　AES/EBU　LTC

- フロントからレベル調整が可能
- フロントからケーブル補償イコライザ調整が可能
- クランプ回路のバイパス設定が可能
- 入力の 75Ω終端 ON/OFF が可能
- SNMP、 WebControl 対応

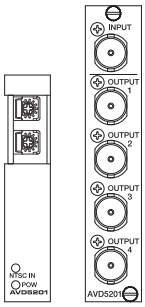

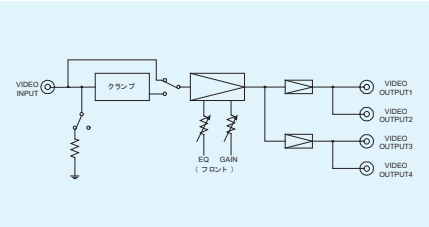

AVD5202　アナログビデオ　8 分配　2 スロット

アナログビデオ信号を 8 分配します

NTSC　AES/EBU　LTC

- フロントからレベル調整が可能
- フロントからケーブル補償イコライザ調整が可能
- クランプ回路のバイパス設定が可能
- 入力の 75Ω終端 ON/OFF が可能
- SNMP、 WebControl 対応





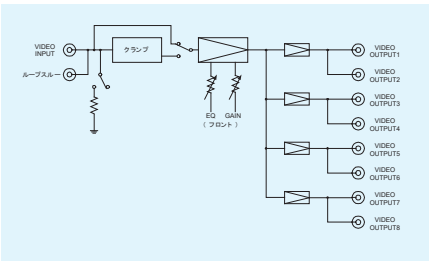

DAD5201　AES/EBU デジタルオーディオ　4 分配　1 スロット

AES/EBU デジタルオーディオ信号、 LTC 信号、 ワードクロック信号を 4 分配します

AES/EBU　LTC　WCLK

- チャンネル単位で各入出力のレベル調整が可能
- 各出力 1ms ～ 1sec での遅延調整が可能
- AES/EBU、 LTC、 ワードクロックそれぞれの信号は入力系統ごとの設定が可能
- AES/EBU 信号の自動リクロックが可能
- ログ機能搭載
- エマージェンシースルー対応（電源断で OUT1 へ出力）
- SNMP、 WebControl 対応

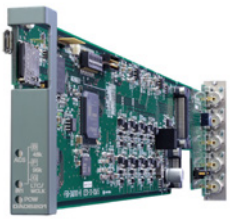



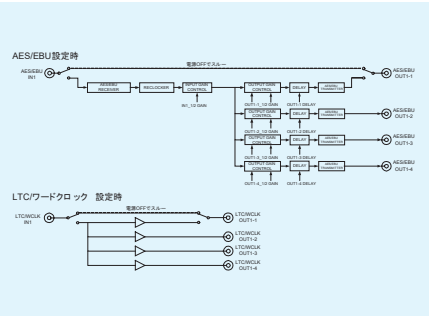

DAD5202　AES/EBU デジタルオーディオ　4 ／ 8 分配　2 スロット

AES/EBU デジタルオーディオ信号、 LTC 信号、 ワードクロック信号を 8 分配します

AES/EBU　LTC　WCLK

- 1 入力 4 分配 ×2 系統 又は 1 入力 8 分配 ×1 系統の設定が可能
- チャンネル単位で各入出力のレベル調整が可能
- 各出力 1ms ～ 1sec での遅延調整が可能
- AES/EBU、 LTC、 ワードクロックそれぞれの信号は入力系統ごとの設定が可能
- AES/EBU 信号の自動リクロックが可能
- ログ機能搭載
- エマージェンシースルー対応（電源断で OUT1 へ出力）
- SNMP、 WebControl 対応

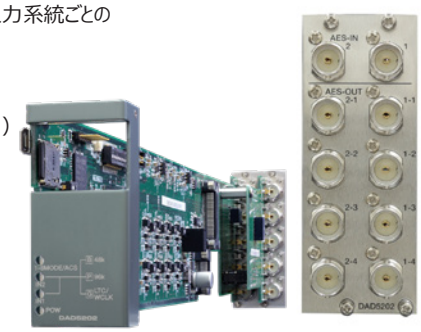

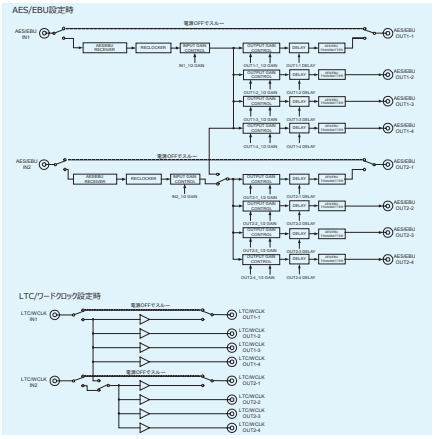

AAD5202　アナログオーディオ　4 ／ 8 分配　2 スロット

アナログオーディオ信号を 8 分配します

アナログ AUDIO

- 1 入力 4 分配 ×2 系統 又は 1 入力 8 分配 ×1 系統の設定が可能
- L/R 入力に対し ±6dB のレベル調整がフロントから可能
- 入力側のシールドを信号基板 GND へショート 又は オープンの切換が可能
- 入力インピーダンスの 600Ω平衡 /Hiz 平衡切換が可能
- 入力にアッテネーター機能を装備（-8,-4,0,+4,+8dB）
- SNMP、 WebControl 対応



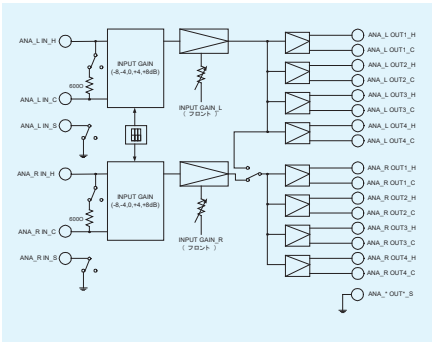

DFS5201　3G/HD/SD-SDI フレームシンクロナイザー　1 スロット

3G/HD/SD-SDI 信号に対応したフレームシンクロナイザーです

3G　HD-SDI　SD-SDI

- 3 種類のシンクロナイズモード装備（FS,AAM,AVDL）
- リマッピング、 ゲイン調整、 ダウンミックス、 任意チャンネルのミックス機能
- ログ機能搭載
- 音声遅延 0 ～ 2sec まで 1ms ステップで調整が可能
- 輝度、 色相、 彩度の調整が可能
- C5000 フレームの LTC-IN に入力された TC を TC パケットとして重畳可能
- オーディオ、 TC 以外のアンシラリデータはすべて通過（TC は選択可能）
- エマージェンシースルー対応（電源断で OUT1 へ出力）
- 外部制御パネル（オプション）の接続が可能
- SNMP、 WebControl 対応

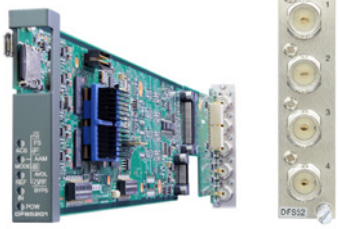

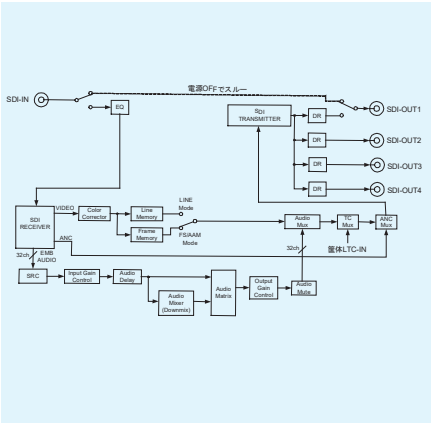

DFS5202　3G/HD/SD-SDI フレームシンクロナイザー　2 スロット

3G/HD/SD-SDI 信号に対応したフレームシンクロナイザーです リファレンス入力、 リモートコントロール入力を装備しています

3G　HD-SDI　SD-SDI　REF

- 3 種類のシンクロナイズモード装備（FS,AAM,AVDL）
- リマッピング、 ゲイン調整、 ダウンミックス、 任意チャンネルのミックス機能
- ログ機能搭載
- 音声遅延 0 ～ 2sec まで 1ms ステップで調整が可能
- 輝度、 色相、 彩度の調整が可能
- C5000 フレームの LTC-IN に入力された TC を TC パケットとして重畳可能
- オーディオ、 TC 以外のアンシラリデータはすべて通過（TC は選択可能）
- エマージェンシースルー対応（電源断で OUT1 へ出力）
- 外部制御パネル（オプション）の接続が可能
- SNMP、 WebControl 対応



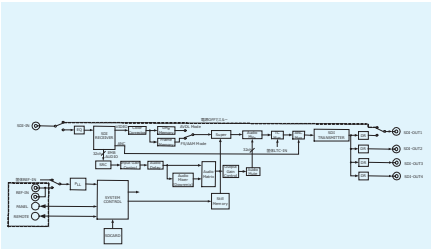

DFS5212-12G　12G/6G/3G/HD-SDI フレームシンクロナイザー　2 スロット

12G/6G/3G/HD-SDI 信号に対応したフレームシンクロナイザーです
リファレンス入力、 リモートコントロール入力を装備しています

12G 3G HD-SDI REF

- 3 種類のシンクロナイズモード装備（FS,AAM,AVDL）、 非同期信号の同期化が可能
- 入力されているオーディオグループ 又は タイムコードを LCD に表示（メニューで選択）
- エンベデッドオーディオ 32ch に対応
- リマッピング、 ゲイン調整、 ダウンミックス、 任意チャンネルのミックス機能
- ログ機能搭載
- 12 個のプリセットに各種設定を格納、 局間制御パケットのカレント音声モードで自動切換が可能。 接点入力によるプリセットの切換が可能
- 音声遅延 0 ～ 2sec まで 1ms ステップで調整が可能
- 輝度、 色相、 彩度の調整が可能
- オーディオ、 TC 以外のアンシラリデータはすべて通過（TC は選択可能）
- パラメータの設定はメニュー 又は SNMP、 WEB により可能
- 外部制御パネル（オプション）の接続が可能
- SNMP、 WebControl 対応



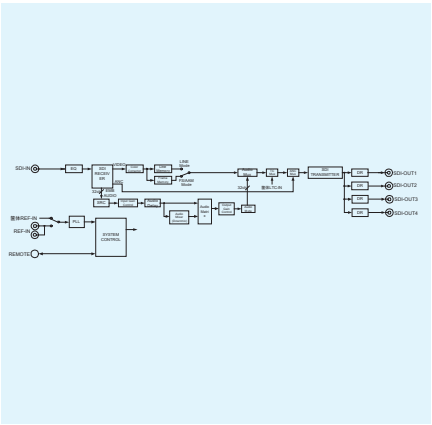



RMT5001-DFS　DFS500x/510x/520x/5x12-12G 専用リモートコントローラー

DFS500x/510x/520x/5x12-12G 専用のリモートコントローラーです

- 4 つのブロックで独立制御することができ、 1 台あたり最大 4 モジュールの制御が可能
- 4 モジュールは LAN に接続された任意の C5001 もしくは C5002 システムに搭載された DFS モジュールを選択可能
- 16 個のプリセットを用意し、 プリセット切替により最大 64 台の DFS モジュールを制御可能
- RS-422 通信コマンドにより、 DFS モジュールの切替やプリセットの切替が可能
- フロントパネルには、 LOCK スイッチを用意しており設定禁止が可能



RUT5202-12G-44　12G/6G/3G/HD/SD-SDI　4×4 ルーター　2 スロット

12G-SDI 信号に対応した 4×4 の SDI ルーターです

12G 3G HD-SDI SD-SDI DVB-ASI REF

- 12G,6G,3G(レベル A/B),HD/SD-SDI 入力信号種別を O-LED に表示
- 自動リクロック機能搭載
- リファレンスに同期してブランキング切換
- クロスポイントの設定を 16 パターンまでプリセット可能
- 指定した入力順のシーケンシャルスイッチングが可能（1 ～ 99 秒）
- オプションのコントロールパネル CP5001-44 で任意のコントロールが可能（8 台まで接続可）
- SNMP、 WebControl 対応



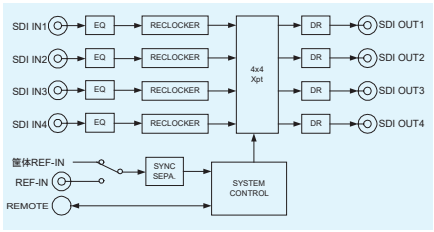



CP5001-44
4×4SDI ルーター用コントロールパネル



RUT5203-12G-84　12G/6G/3G/HD/SD-SDI　8×4 ルーター　3 スロット

12G-SDI 信号に対応した 8×4 の SDI ルーターです

12G 3G HD-SDI SD-SDI DVB-ASI REF

- 12G,6G,3G(レベル A/B),HD/SD-SDI 入力信号種別を O-LED に表示
- 自動リクロック機能搭載
- リファレンスに同期してブランキング切換
- クロスポイントの設定を 16 パターンまでプリセット可能
- 指定した入力順のシーケンシャルスイッチングが可能（1 ～ 99 秒）
- オプションのコントロールパネル CP5001-84 で任意のコントロールが可能（8 台まで接続可）
- SNMP、 WebControl 対応



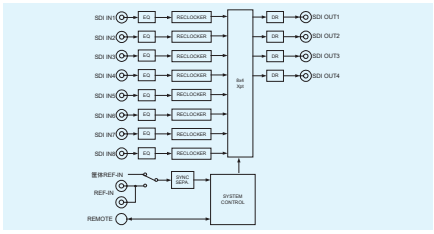



CP5001-84
8×4SDI ルーター用コントロールパネル



GPI5202-RUT　SDI ルーター用 GPIO モジュール　2 スロット

8×4 ルーター及び 4×4 ルーター用のパラレル GPIO モジュールです

- パラレル GPIO により、 SDI ルーター・モジュールを制御
- クロスポイントの切替操作は、 INPUT と OUTPUT を同時に選択することにより切替
- ステータスは、 SNMP、 WebControl より確認可能
- SNMP、 WebControl 対応



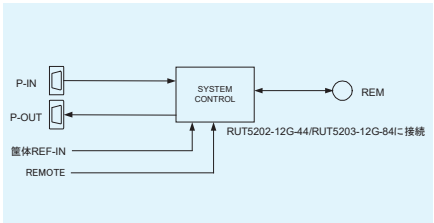

CHO5201　3G/HD/SD-SDI　チェンジオーバー　1 スロット

3G/HD/SD-SDI 信号に対応したチェンジオーバースイッチャーです

3G　HD-SDI　SD-SDI　DVB-ASI

- 現用系にエラーが発生すると予備系に出力を切換えてアラームを出力
- 現用系、 予備系の選択状態を LED で表示
- 3G/HD/SD-SDI に対応し出力レートを LED で表示
- リファレンス信号の状態を LED で表示
- リファレンスに同期してブランキング切換が可能
- エマージェンシースルー対応
- ログ (10,000 イベント) の閲覧、 ダウンロード可能
- SNMP、 WebControl 対応





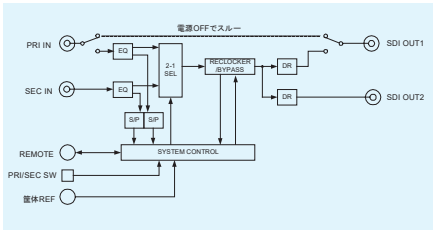

RMT5011-CHO1 / CHO2　チェンジオーバー・リモートコントローラー

CHO5201/CHO5211 専用リモートコントローラー

- RMT5011-CHO1 ： CHO5201/CHO5211 を 1 台 制御・監視
  RMT5011-CHO2 ： CHO5201/CHO5211 を 2 台 制御・監視
- スイッチ操作により、 切替モードの選択、 現用系または予備系の選択が可能



CHO5202　3G/HD-SDI,DVB-ASI　チェンジオーバー　2 スロット

3G/HD-SDI,DVB-ASI 信号に対応した高機能チェンジオーバースイッチャーです

3G　HD-SDI　DVB-ASI　REF

- エラーは、 TRS,CRC など 19 種類を検出
- エマージェンシースルー（電源 OFF 時）に対応
- 現用系、 予備系の両方のエラーを監視
- エラー内容は、 項目ごとに ON/OFF 制御可能
- AUX 入力を緊急時の静止画出力や予備予備として使用可能
- 静止画ファイルを読み込み、 エラー時に静止画を出力可能
- 出力段にフレームシンクロナイズ機能を追加することが可能
- ログ (10,000 イベント) の閲覧、 ダウンロード可能
- SNMP、 WebControl 対応（エラー時は、 トラップを発生）





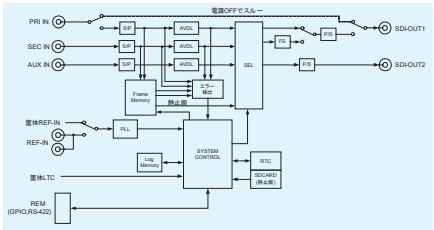

RMT5001-ACHO　CHO5x02 専用 チェンジオーバー・リモートコントローラー

CHO5x02 専用リモートコントローラー

- OUTPUT SEL にて SDI OUT1 出力を強制的に切り替え可能
  （AUTO MODE＝OFF で有効）
- ERROR ALARM は、 ALARM を出力している系統が赤点灯
- PANEL LOCK スイッチによりパネル操作を禁止可能
- BUZZER MUTE スイッチにより、 アラーム状態でのブザーをミュート可能





CHO5211　NTSC/ デジタルオーディオ /LTC/ ワードクロック　チェンジオーバー　1 スロット

NTSC/ デジタルオーディオ /LTC/ ワードクロック信号に対応した チェンジオーバースイッチャーです

NTSC　AES/EBU　LTC　WCLK

- 現用系にエラーが発生すると予備系に出力を切替えてアラームを出力（自動切替モード）
- サンプルレート (AES 信号)、 フォーマットを監視してエラーを判断 エラー項目は設定により無効が可能。
- 外部 GPI 制御で現用系 / 予備系の切替可能（手動モード）
- 現用系 / 予備系の選択状態を LED で表示
- リファレンス信号の状態を LED で表示
- リファレンスに同期し、 ブランキング切替可能（設定で無効も可能）
- ログ機能搭載
- エマージェンシースルー対応
- SNMP、 WebControl 対応





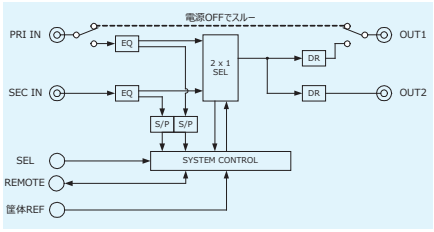

CHO5212-AES　ASRC 内蔵 AES/EBU 2 系統　チェンジオーバー　2 スロット

ASRC を内蔵した AES/EBU 2 系統の音声チェンジオーバースイッチャーです

AES/EBU　WCLK

- 現用系にエラーが発生すると予備系に出力を切替えてアラーム出力やトラップ発報（自動切替モード）
- 信号エラーや無音エラーを監視してエラーを判断、 エラー項目は設定により無効が可能。
- ASRC、 PLL 回路を内蔵し、 リファレンス断時は自走し、 音声を途切れることなく出力
- 外部 GPI 制御、Web や SNMP で現用系 / 予備系の切替可能（手動モード）
- 現用、 予備の切替はクリーンスイッチ可能
- 現用系 / 予備系の選択状態を LED で表示
- ログ機能搭載
- エマージェンシースルー対応
- SNMP、 WebControl 対応

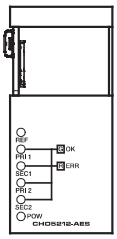

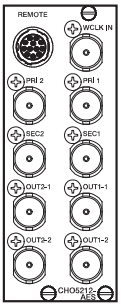

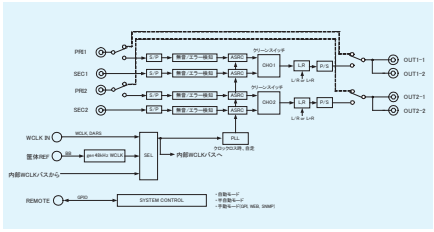

RLY5201/RLY5201R　2×1 ワイドバンドリレーセレクター　1 スロット

2×1 ワイドバンドリレーセレクターです

3G　HD-SDI　SD-SDI　AES/EBU　NTSC　LTC　WCLK

- NTSC、 AES/EBU、 3G-SDI、 SD-SDI、 HD-SDI 等
  DC ～ 3.0Gbps までの信号 2 系統を切り替えて出力
- リアモジュールのみの追加で連動して複数回線の切替が可能
- 切替の外部制御はリアモジュールから行いますが、 フロントモジュール
  からも操作が可能
  （REMOTE/LOCAL の切替は基板上のスイッチで設定）
- 出力している信号の IN1/IN2 の選択状態を LED で表示
- ログ機能搭載（切替変化時刻を記録）
- エマージェンシースルー対応
- SNMP、 WebControl 対応





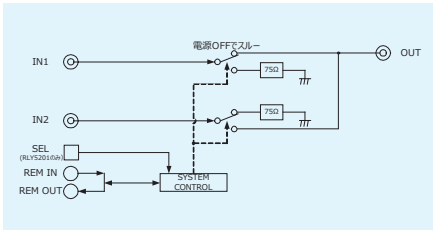

●複数回線の連動切換①

・フロントモジュール 1 枚に対して、 複数枚のリアモジュールを挿入することで、 複数回線の連動切換が可能になります。
・切り換え制御は 1 枚目のリアモジュールに対して行い、 リアモジュール間を外部ケーブルにて制御を受け渡し複数のリアモジュールで切換操作が行えます。
・この方式の場合、 各切換状態のログを記録することが出来ません。（切換ログは 1 枚目のみ）
・連動可能なリアモジュールの枚数は筐体によって違います。（C5002-20/21：20 枚、 C5001-20/21：6 枚、 C5001-HF：2 枚）

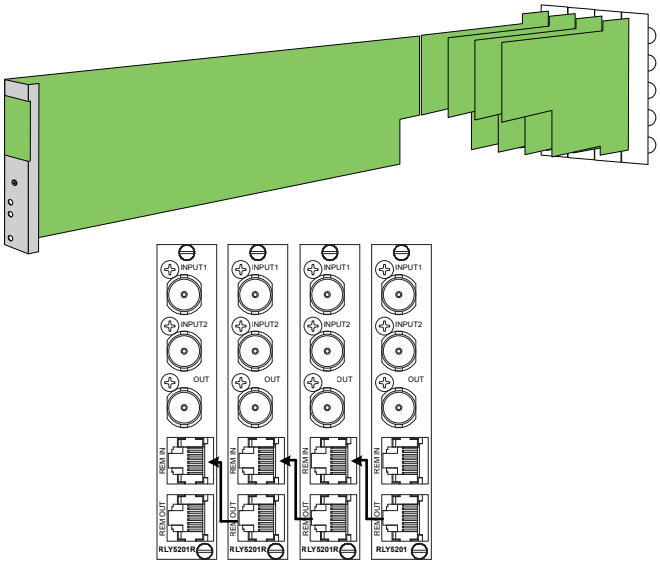

●複数回線の連動切換②

・フロントモジュールとリアモジュールのセットを複数を挿入することで、 複数回線の連動切換が可能になります。
・切り換え制御は 1 枚目のリアモジュールに対して行い、 リアモジュール間の外部ケーブルで制御を受け渡しして切換操作が行えます。
・この方式の場合、 各切換状態のログを記録することが可能になります。
・連動可能なリアモジュールの枚数は筐体によって違います。（C5002-20/21：20 枚、 C5001-20/21：6 枚、 C5001-HF：2 枚）

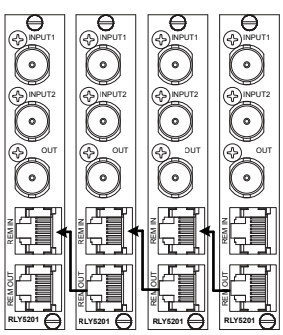

MUX5202-4D　デジタルオーディオ 4 系統 8ch　3G マルチプレクサー　2 スロット

3G/HD/SD-SDI 信号にデジタルオーディオ 4 系統 8 チャンネルをマルチプレクスします

3G　HD-SDI　SD-SDI　AES/EBU　REF

- SDI 入力信号の種類や、 リファレンス信号の状態を LED で表示
- フレーム、 ラインシンクロナイズ動作有効時にスイッチング時の CRC エラー、 ラインナンバーエラーを吸収するデグリッチ機能を装備
- リマッピング、 ゲイン調整、 ダウンミックス、 任意チャンネルのミックス、 オーディオ・オーバー機能を装備
- ログ機能搭載
- 音声遅延 0 ～ 1sec まで 1ms ステップで調整が可能
- リファレンス信号入力で非同期信号入力が可能
- C5000 フレームの LTC-IN に入力された TC を TC パケットとして重畳可能
- エマージェンシースルー対応
- SNMP、 WebControl 対応



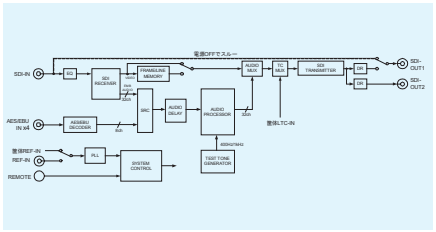



MUX5202-8D　デジタルオーディオ 8 系統 16ch　3G マルチプレクサー　2 スロット

3G/HD/SD-SDI 信号にデジタルオーディオ 8 系統 16 チャンネルをマルチプレクスします

3G　HD-SDI　SD-SDI　AES/EBU　REF

- SDI 入力信号の種類や、 リファレンス信号の状態を LED で表示
- フレーム、 ラインシンクロナイズ動作有効時にスイッチング時の CRC エラー、 ラインナンバーエラーを吸収するデグリッチ機能を装備
- リマッピング、 ゲイン調整、 ダウンミックス、 任意チャンネルのミックス、 オーディオ・オーバー機能を装備
- ログ機能搭載
- 音声遅延 0 ～ 1sec まで 1ms ステップで調整が可能
- リファレンス信号入力で非同期信号入力が可能
- C5000 フレームの LTC-IN に入力された TC を TC パケットとして重畳可能
- エマージェンシースルー対応
- SNMP、 WebControl 対応



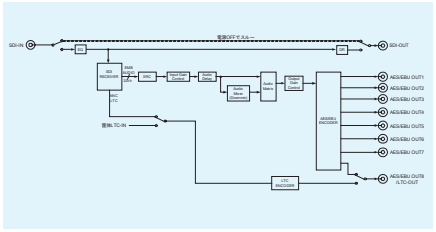



MUX5202-8A　アナログオーディオ 8ch　3G マルチプレクサー　2 スロット

3G/HD/SD-SDI 信号にアナログオーディオ 8 チャンネルをマルチプレクスします

3G　HD-SDI　SD-SDI　アナログ AUDIO　REF

- SDI 入力信号の種類や、 リファレンス信号の状態を LED で表示
- フレーム、 ラインシンクロナイズ動作有効時にスイッチング時の CRC エラー、 ラインナンバーエラーを吸収するデグリッチ機能を装備
- リマッピング、 ゲイン調整、 ダウンミックス、 任意チャンネルのミックス、 オーディオ・オーバー機能を装備
- ログ機能搭載
- 音声遅延 0 ～ 1sec まで 1ms ステップで調整が可能
- リファレンス信号入力で非同期信号入力が可能
- C5000 フレームの LTC-IN に入力された TC を TC パケットとして重畳可能
- エマージェンシースルー対応
- SNMP、 WebControl 対応



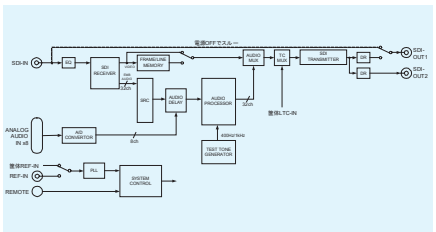



DMX5202-4D-FS デジタルオーディオ 4 系統 8ch 3G FS 機能搭載デマルチプレクサー　2 スロット

3G/HD/SD-SDI 信号のエンベデッドオーディオ信号を AES/EBU デジタルオーディオ 4 系統 8 チャンネルにデマルチプレクスします

3G　HD-SDI　SD-SDI　AES/EBU　LTC

- SDI 入力信号の種類を LED で表示
- シンクロナイズモードは、 FS/AAM/AVDL を搭載
- エンベデッドオーディオが重畳されているグループを LED で表示
- リマッピング、 ゲイン調整、 ダウンミックス、 任意チャンネルのミックス機能を装備
- 音声遅延 0 ～ 2sec まで 1ms ステップで調整が可能
- リファレンス信号入力で非同期信号入力が可能
- SDI 入力に重畳されているアンシラリータイムコードを LTC 出力可能
- ログ機能搭載
- エマージェンシースルー対応
- SNMP、 WebControl 対応

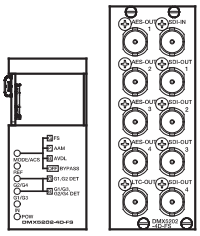

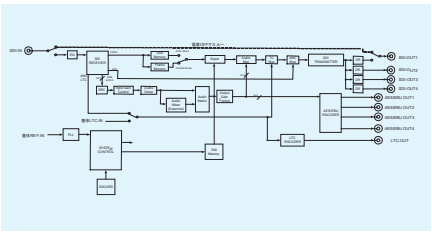

DMX5202-8A-FS　アナログオーディオ 8ch , デジタルオーディオ 2 系統 4ch 3G FS 機能搭載デマルチプレクサー　2 スロット

3G/HD/SD-SDI 信号のエンベデッドオーディオ信号をアナログオーディオ 8 チャンネル , AES/EBU デジタルオーディオ 2 系統 4 チャンネルにデマルチプレクスします

3G　HD-SDI　SD-SDI　AES/EBU　アナログ AUDIO　LTC

- SDI 入力信号の種類を LED で表示
- シンクロナイズモードは ,FS/AAM/AVDL を搭載
- エンベデッドオーディオが重畳されているグループを LED で表示
- リマッピング、 ゲイン調整、 ダウンミックス、 任意チャンネルのミックス機能を装備
- 音声遅延 0 ～ 2sec まで 1ms ステップで調整が可能
- リファレンス信号入力で非同期信号入力が可能
- SDI 入力に重畳されているアンシラリータイムコードを LTC 出力可能
- ログ機能搭載
- エマージェンシースルー対応
- SNMP、 WebControl 対応

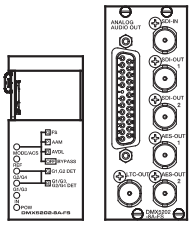

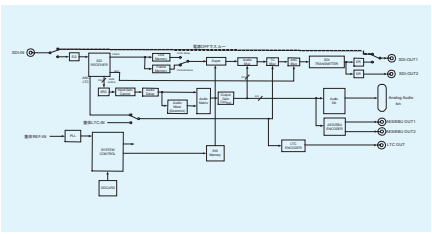

DMX5202-8D　デジタルオーディオ 8 系統 16ch　3G デマルチプレクサー　2 スロット

3G/HD/SD-SDI 信号のエンベデッドオーディオ信号を AES/EBU デジタルオーディオ 8 系統 16 チャンネルにデマルチプレクスします

3G　HD-SDI　SD-SDI　AES/EBU　LTC

- SDI 入力信号の種類を LED で表示
- エンベデッドオーディオが重畳されているグループを LED で表示
- リマッピング、 ゲイン調整、 ダウンミックス、 任意チャンネルのミックス機能を装備
- ログ機能搭載
- 音声遅延 0 ～ 2sec まで 1ms ステップで調整が可能
- リファレンス信号入力で非同期信号入力が可能
- SDI 入力に重畳されているアンシラリータイムコードを LTC 出力可能
- エマージェンシースルー対応
- SNMP、 WebControl 対応





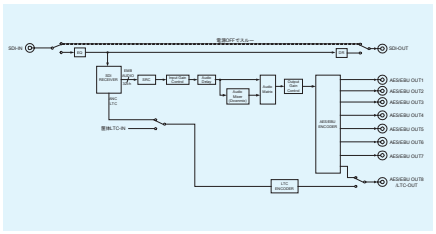

DMX5202-8A　アナログオーディオ 8ch，デジタルオーディオ 2 系統 4ch 3G デマルチプレクサー　2 スロット

3G/HD/SD-SDI 信号のエンベデッドオーディオ信号をアナログオーディオ 8 チャンネル，AES/EBU デジタルオーディオ 2 系統 4 チャンネルにデマルチプレクスします

3G　HD-SDI　SD-SDI　AES/EBU　アナログ AUDIO　LTC

- SDI 入力信号の種類を LED で表示
- エンベデッドオーディオが重畳されているグループを LED で表示
- リマッピング、 ゲイン調整、 ダウンミックス、 任意チャンネルのミックス機能を装備
- ログ機能搭載
- 音声遅延 0 ～ 2sec まで 1ms ステップで調整が可能
- リファレンス信号入力で非同期信号入力が可能
- SDI 入力に重畳されているアンシラリータイムコードを LTC 出力可能
- エマージェンシースルー対応
- SNMP、 WebControl 対応





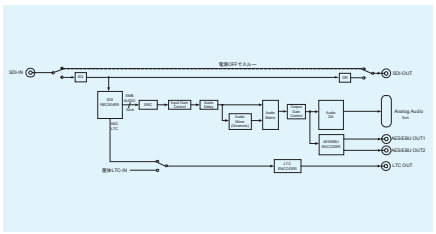

MUX5212-12G-4D　デジタルオーディオ 4 系統 8ch　12G マルチプレクサー　2 スロット

12G/6G/3G/HD-SDI 信号にデジタルオーディオ 4 系統 8 チャンネルをマルチプレクスします
12G/6G/3G-SDI は 32ch まで、 HD-SDI は 16ch まで対応します

12G 3G HD-SDI AES/EBU REF SNMP・Web 対応

- SDI 信号の種類やリファレンス信号の状態を O-LED に表示
- フレーム、 ラインシンクロナイズ動作有効時にスイッチング時の CRC エラー、 ライン ナンバーエラーを吸収するデグリッチ機能を装備
- リマッピング、 ゲイン調整、 ダウンミックス、 任意チャンネルのミックス、 オーディオ・オーバー機能を装備
- 音声遅延 0 ～ 2sec まで 1ms ステップで調整が可能
- リファレンス信号入力で非同期信号入力が可能
- C5000 フレームの LTC-IN に入力された TC を TC パケットとして重畳可能
- ログ機能搭載
- SNMP、 WebControl 対応





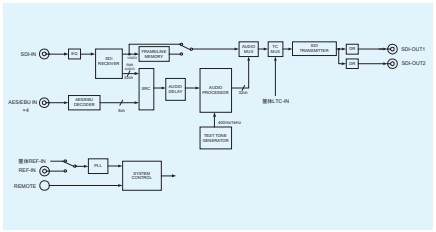

MUX5212-12G-8D　デジタルオーディオ 8 系統 16ch　12G マルチプレクサー　2 スロット

12G/6G/3G/HD-SDI 信号にデジタルオーディオ 8 系統 16 チャンネルをマルチプレクスします
12G/6G/3G-SDI は 32ch まで、 HD-SDI は 16ch まで対応します

12G 3G HD-SDI AES/EBU REF SNMP・Web 対応

- SDI 信号の種類やリファレンス信号の状態を O-LED に表示
- フレーム、 ラインシンクロナイズ動作有効時にスイッチング時の CRC エラー、 ライン ナンバーエラーを吸収するデグリッチ機能を装備
- リマッピング、 ゲイン調整、 ダウンミックス、 任意チャンネルのミックス、 オーディオ・オーバー機能を装備
- 音声遅延 0 ～ 2sec まで 1ms ステップで調整が可能
- リファレンス信号入力で非同期信号入力が可能
- C5000 フレームの LTC-IN に入力された TC を TC パケットとして重畳可能
- ログ機能搭載
- SNMP、 WebControl 対応





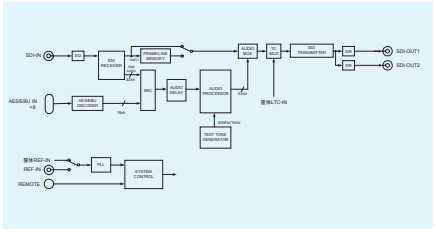

MUX5212-12G-8A　アナログオーディオ 8ch　12G マルチプレクサー　2 スロット

12G/6G/3G/HD-SDI 信号にアナログオーディオ 8 チャンネルをマルチプレクスします
12G/6G/3G-SDI は 32ch まで、 HD-SDI は 16ch まで対応します

12G 3G HD-SDI アナログ AUDIO REF SNMP・Web 対応

- SDI 信号の種類やリファレンス信号の状態を O-LED に表示
- フレーム、 ラインシンクロナイズ動作有効時にスイッチング時の CRC エラー、 ライン ナンバーエラーを吸収するデグリッチ機能を装備
- リマッピング、 ゲイン調整、 ダウンミックス、 任意チャンネルのミックス、 オーディオ・オーバー機能を装備
- 音声遅延 0 ～ 2sec まで 1ms ステップで調整が可能
- リファレンス信号入力で非同期信号入力が可能
- C5000 フレームの LTC-IN に入力された TC を TC パケットとして重畳可能
- ログ機能搭載
- SNMP、 WebControl 対応





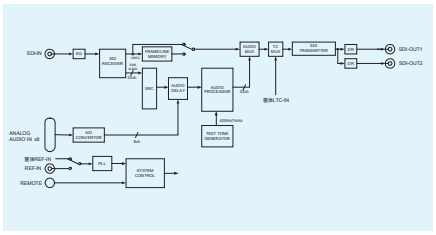

DMX5212-12G-8D　デジタルオーディオ 8 系統 16ch　12G デマルチプレクサー　2 スロット

12G/6G/3G/HD-SDI 信号のエンベデッドオーディオ信号を AES/EBU デジタルオーディオ 8 系統 16 チャンネルにデマルチプレクスします
12G/6G/3G-SDI は 32ch まで、 HD-SDI は 16ch まで対応します

12G 3G HD-SDI AES/EBU LTC

- SDI 信号の種類やエンベデットグループ、 タイムコード、 エラー情報を O-LED に表示
- リマッピング、 ゲイン調整、 ダウンミックス、 任意チャンネルのミックス機能を装備
- 音声遅延 0 ～ 2sec まで 1ms ステップで調整が可能
- SDI 入力に重畳されているアンシラリータイムコードを LTC 出力可能
- パラメータの設定はメニュー 又は SNMP、 WEB により可能
- ログ機能搭載
- SNMP、 WebControl 対応



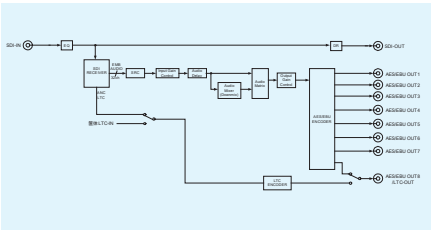

DMX5212-12G-8A　アナログオーディオ 8ch，デジタルオーディオ 2 系統 4ch 12G デマルチプレクサー　2 スロット

12G/6G/3G/HD-SDI 信号のエンベデッドオーディオ信号をアナログオーディオ 8 チャンネルと AES/EBU デジタルオーディオ 2 系統 4 チャンネルにデマルチプレクスします
12G/6G/3G-SDI は 32ch まで、 HD-SDI は 16ch まで対応します

12G 3G HD-SDI AES/EBU アナログ AUDIO LTC

- SDI 信号の種類やエンベデットグループ、 タイムコード、 エラー情報を O-LED に表示
- リマッピング、 ゲイン調整、 ダウンミックス、 任意チャンネルのミックス機能を装備
- 音声遅延 0 ～ 2sec まで 1ms ステップで調整が可能
- SDI 入力に重畳されているアンシラリータイムコードを LTC 出力可能
- パラメータの設定はメニュー 又は SNMP、 WEB により可能
- ログ機能搭載
- SNMP、 WebControl 対応



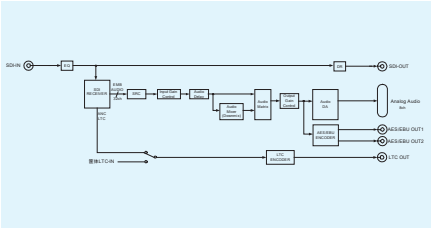

DDC5202-4D　デジタルオーディオ 4 系統 8ch DMX 付 3G/HD/SD-SDI ダウンコンバーター　2 スロット

3G/HD/SD-SDI 信号を SD-SDI 信号及び NTSC 信号にダウンコンバートします
デジタルオーディオ 4 系統 8 チャンネルのデマルチプレクス機能を装備しています

3G | HD-SDI | SD-SDI | AES/EBU | NTSC | REF

- 4K の 2 ピクセル・インターリーブ信号を入力し、インターレース変換して HD-SDI 出力が可能
- 5 種類のアスペクト変換が可能（スクイーズ、エッジクロップ、レターボックス（16：9,14:9,13:9））
- デジタルオーディオ 4 系統 8ch のマルチプレクス機能を装備
- エンベデッドオーディオ 16ch に対応
- リマッピング、ゲイン調整、ダウンミックス、任意チャンネルのミックス機能を装備
- 音声遅延 0 ～ 1sec まで 1ms ステップで調整が可能
- 字幕パケット・局間制御パケット（ARIB STD-B37,B39）の通過が可能
- 接点入力によるプリセットの切換及びアスペクト切換が可能
- C5000 フレームの LTC-IN に入力された TC を TC パケットとして重畳可能
- ログ機能搭載
- SNMP、WebControl 対応

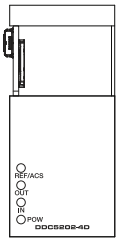

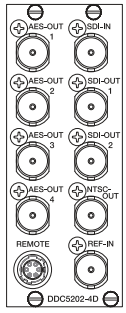

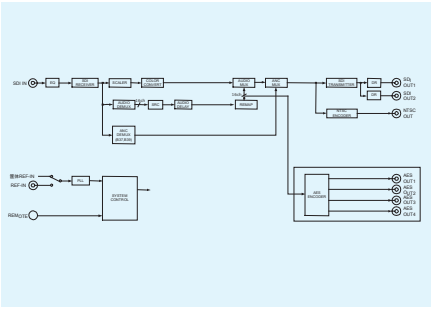

DDC5202-8A　アナログオーディオ 8ch DMX 付 3G/HD/SD-SDI ダウンコンバーター　2 スロット

3G/HD/SD-SDI 信号を SD-SDI 信号及び NTSC 信号にダウンコンバートします
アナログオーディオ 8 チャンネルのデマルチプレクス機能を装備しています

3G | HD-SDI | SD-SDI | アナログ AUDIO | NTSC | REF

- 4K の 2 ピクセル・インターリーブ信号を入力し、インターレース変換して HD-SDI 出力が可能
- 5 種類のアスペクト変換が可能（スクイーズ、エッジクロップ、レターボックス（16：9,14:9,13:9））
- アナログオーディオ 8ch のデマルチプレクス機能を装備
- エンベデッドオーディオ 16ch に対応
- リマッピング、ゲイン調整、ダウンミックス、任意チャンネルのミックス機能を装備
- 音声遅延 0 ～ 1sec まで 1ms ステップで調整が可能
- 字幕パケット・局間制御パケット（ARIB STD-B37,B39）の通過が可能
- 接点入力によるプリセットの切換及びアスペクト切換が可能
- C5000 フレームの LTC-IN に入力された TC を TC パケットとして重畳可能
- ログ機能搭載
- SNMP、WebControl 対応

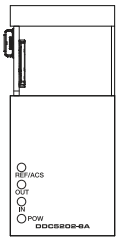

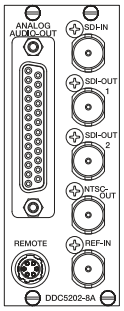

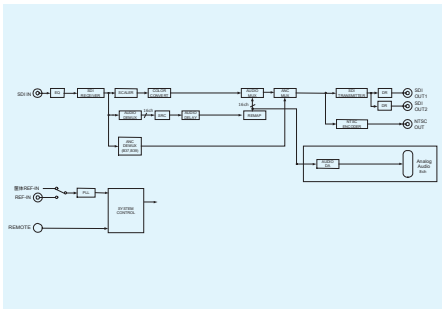

DUC5202-4D　デジタルオーディオ 4 系統 8ch MUX 付 NTSC/HD/SD-SDI アップコンバーター　2 スロット

NTSC 信号及び HD/SD-SDI 信号を 3G/HD-SDI 信号にアップコンバートします
デジタルオーディオ 4 系統 8ch のマルチプレクス機能を装備しています

3G | HD-SDI | SD-SDI | NTSC | AES/EBU

- NTSC/SD-SDI 入力 → HD-SDI 変換と NTSC/HD/SD-SDI → 3G-SDI（プログレッシブ変換）
- 3 種類のアスペクト変換（スクイーズ、エッジクロップ、サイドパネル）が可能
- デジタルオーディオ 4 系統 8ch のマルチプレクス機能を装備
- エンベデッドオーディオ 16ch に対応
- リマッピング、ゲイン調整、ダウンミックス、任意チャンネルのミックス機能を装備
- 音声遅延 0 ～ 1sec まで 1ms ステップで調整が可能
- 字幕パケット・局間制御パケット（ARIB STD-B37,B39）の通過が可能
- 接点入力によるプリセットの切換及びアスペクト切換が可能
- C5000 フレームの LTC-IN に入力された TC を TC パケットとして重畳可能
- ログ機能搭載
- SNMP、WebControl 対応

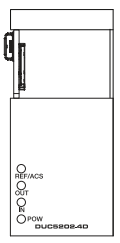

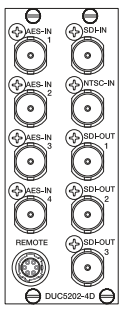

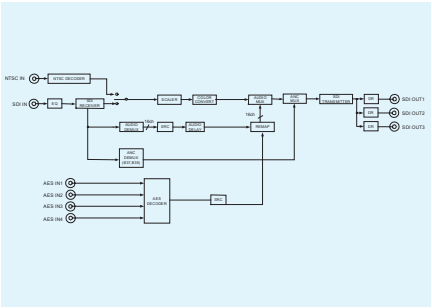

DUC5202-8A　アナログオーディオ 8ch MUX 付 NTSC/HD/SD-SDI アップコンバーター　2 スロット

NTSC 信号及び HD/SD-SDI 信号を 3G/HD-SDI 信号にアップコンバートします
アナログオーディオ 8ch のマルチプレクス機能を装備しています

3G　HD-SDI　SD-SDI　NTSC　アナログ AUDIO

- NTSC/SD-SDI 入力 → HD-SDI 変換と NTSC/HD/SD-SDI → 3G-SDI（プログレッシブ変換）
- 3 種類のアスペクト変換（スクイーズ、 エッジクロップ、 サイドパネル）が可能
- アナログオーディオ 8ch のマルチプレクス機能を装備
- エンベデッドオーディオ 16ch に対応
- リマッピング、 ゲイン調整、 ダウンミックス、 任意チャンネルのミックス機能を装備
- 音声遅延 0 ～ 1sec まで 1ms ステップで調整が可能
- 字幕パケット・局間制御パケット（ARIB STD-B37,B39）の通過が可能
- 接点入力によるプリセットの切換及びアスペクト切換が可能
- C5000 フレームの LTC-IN に入力された TC を TC パケットとして重畳可能
- ログ機能搭載
- SNMP、 WebControl 対応

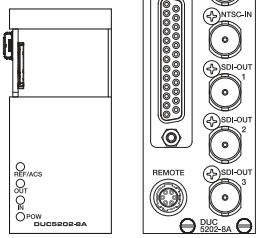

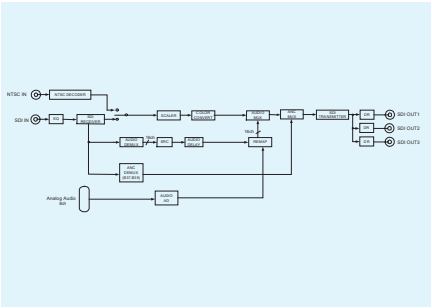

ADC5202　アナログオーディオ 8ch A/D コンバーター　2 スロット

8ch のアナログオーディオ信号を 4 系統の AES/EBU デジタルオーディオ信号に変換します

アナログ AUDIO　REF　AES/EBU　WCLK

- アナログオーディオ信号を 24bit 48kHz 又は 96kHz の AES/EBU デジタルオーディオ信号に変換
- DARS、 BBS、 3 値シンクを入力して外部同期が可能
- パネルの 4 つの LED 発光色で AES/EBU 出力レベルの確認が可能
- 外部同期信号の状態を LED で表示
- アナログ 1/2ch を 4 分配、 アナログ 1/2/3/4ch を 2 分配、 アナログ 1 ～ 8ch を 1 系統出力の設定が可能
- AES/EBU 出力振幅を 1Vp-p/2Vp-p 切換可能
- SNMP、 WebControl 対応





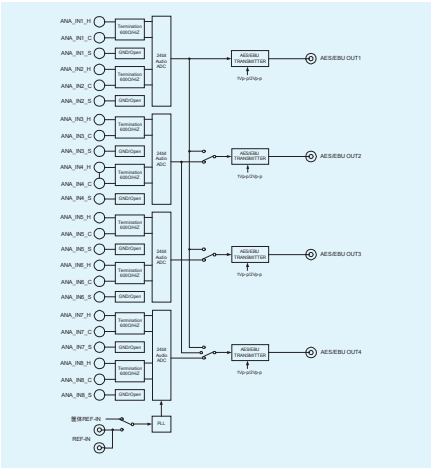

DAC5212　デジタルオーディオ 4 系統 D/A コンバーター　2 スロット

4 系統の AES/EBU デジタルオーディオ信号を 8ch のアナログオーディオ信号に変換します

AES/EBU　アナログ AUDIO

- 16bit ～ 24bit、 32k ～ 96kHz AES/EBU 信号に対応
- 音声遅延 0 ～ 1sec まで 1ms ステップで調整が可能
- 入力信号情報をパネルの O-LED に表示
- AES1 L チャンネルを 8 分配、 AES1 を 4 分配、 AES1,2 をそれぞれ 2 分配、 AES1,2,3,4 をそれぞれ 1 系統出力の設定が可能
- パラメーターの設定は USB ケーブルにて PC から可能
- SNMP、 WebControl 対応





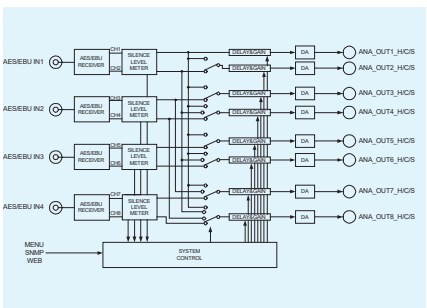

DAC5212-AES

AES/EBU 出力付 デジタルオーディオ 4 系統 D/A コンバーター

2 スロット

4 系統の AES/EBU デジタルオーディオ信号を 8ch のアナログオーディオ信号に変換します
AES/EBU 2 系統の出力を装備しています

AES/EBU　アナログ AUDIO

- AES/EBU 入力信号を選択し、 2 系統を AUX-OUT1、AUX-OUT2 にスルー出力可能
- 16bit ～ 24bit、 32k ～ 96kHz　AES/EBU 信号に対応
- 音声遅延 0 ～ 1sec まで 1ms ステップで調整が可能
- AES 入力信号のサンプリング周波数を LED 表示
- AES1　L チャンネルを 8 分配、 AES1 を 4 分配、 AES1,2 をそれぞれ 2 分配、 AES1,2,3,4 をそれぞれ 1 系統出力の設定が可能
- ログ機能搭載
- SNMP、 WebControl 対応

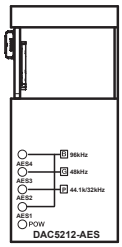

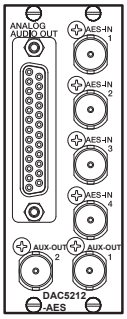

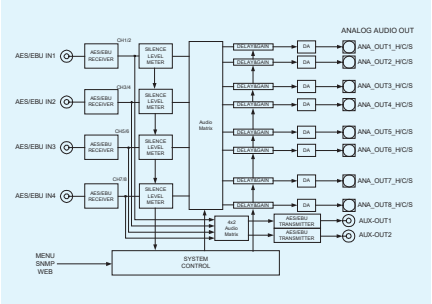

DAD5201　AES/EBU デジタルオーディオ　4 分配　1 スロット

AES/EBU デジタルオーディオ信号、 LTC 信号、 ワードクロック信号を 4 分配します

AES/EBU　LTC　WCLK

- チャンネル単位で各入出力のレベル調整が可能
- 各出力 1ms ～ 1sec での遅延調整が可能
- AES/EBU、 LTC、 ワードクロックそれぞれの信号は入力系統ごとの設定が可能
- AES/EBU 信号の自動リクロックが可能
- ログ機能搭載
- エマージェンシースルー対応（電源断で OUT1 へ出力）
- SNMP、 WebControl 対応

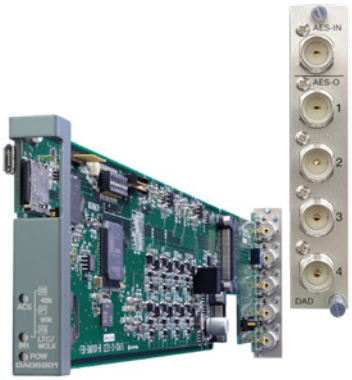

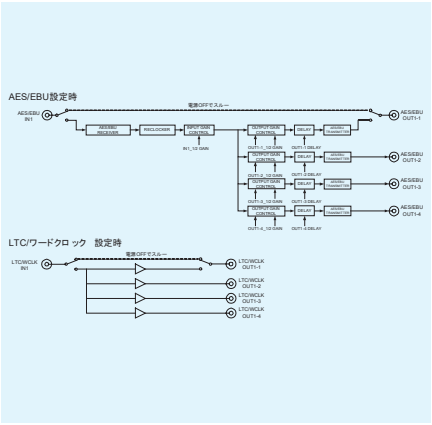

DAD5202　AES/EBU デジタルオーディオ　4 ／ 8 分配　2 スロット

AES/EBU デジタルオーディオ信号、 LTC 信号、 ワードクロック信号を 8 分配します

AES/EBU　LTC　WCLK

- 1 入力 4 分配 ×2 系統 又は 1 入力 8 分配 ×1 系統の設定が可能
- チャンネル単位で各入出力のレベル調整が可能
- 各出力 1ms ～ 1sec での遅延調整が可能
- AES/EBU、 LTC、 ワードクロックそれぞれの信号は入力系統ごとの設定が可能
- AES/EBU 信号の自動リクロックが可能
- ログ機能搭載
- エマージェンシースルー対応（電源断で OUT1 へ出力）
- SNMP、 WebControl 対応

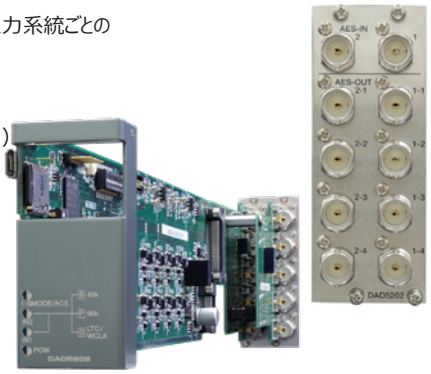

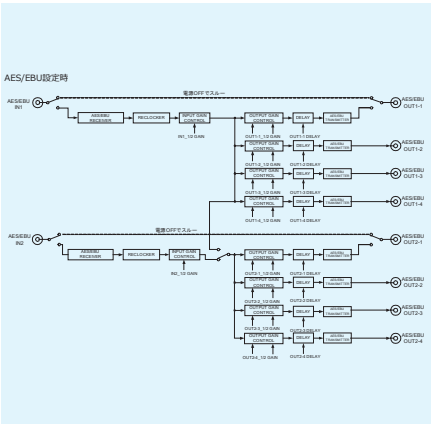

AAD5202　アナログオーディオ　4 ／ 8 分配　2 スロット

アナログオーディオ信号を 8 分配します

アナログ AUDIO

- 1 入力 4 分配 ×2 系統 又は 1 入力 8 分配 ×1 系統の設定が可能
- L/R 入力に対し ±6dB のレベル調整がフロントから可能
- 入力側のシールドを信号基板 GND へショート 又は オープンの切換が可能
- 入力インピーダンスの 600Ω平衡 /Hiz 平衡切換が可能
- 入力にアッテネーター機能を装備（-8,-4,0,+4,+8dB）
- SNMP、 WebControl 対応



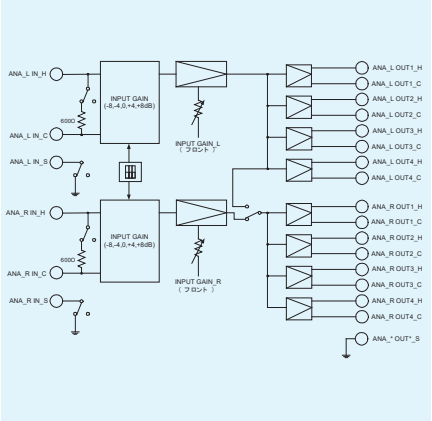

DUC5201　NTSC/HD/SD-SDI アップコンバーター　1 スロット

NTSC/HD/SD-SDI 信号を 3G/HD-SDI 信号にアップコンバートします

3G　HD-SDI　SD-SDI　NTSC

- 3G（レベル A/B）/HD/SD-SDI に対応し、 入力レート、 出力レートを LED で表示
- 出力モードは NTSC 又は SD-SDI を入力し、 HD-SDI 信号を出力するモードと、 NTSC 又は HD/SD-SDI を入力し、 3G-SDI（プログレッシブ変換）を出力する 2 つの動作モード
- 3 種類のアスペクト変換（スクイーズ、 エッジクロップ、 サイドパネル）が可能
- エンベデッドオーディオ 16ch に対応
- リマッピング、 ゲイン調整、 ダウンミックス、 任意チャンネルのミックス機能を装備
- 音声遅延 0 ～ 1sec まで 1ms ステップで調整が可能
- 字幕パケット・局間制御パケット（ARIB STD-B37,B39）の通過が可能
- C5000 フレームの LTC-IN に入力された TC を TC パケットとして重畳可能
- C5000 フレームの REF 入力 又は モジュール REF 入力に同期。
- REF 信号の状態を LED で表示
- 接点入力によるプリセットの切換及びアスペクト切換が可能
- ログ機能搭載
- SNMP、 WebControl 対応

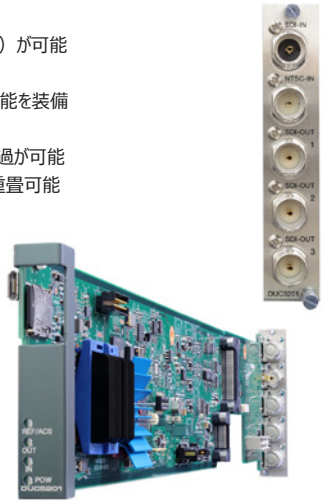

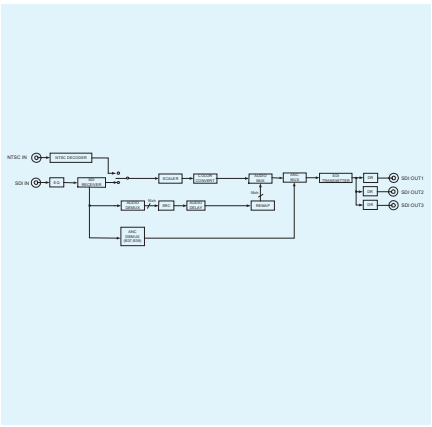

DUC5202-4D　デジタルオーディオ 4 系統 8ch　MUX 付 NTSC/HD/SD-SDI アップコンバーター　2 スロット

NTSC 信号及び HD/SD-SDI 信号を 3G/HD-SDI 信号にアップコンバートします
デジタルオーディオ 4 系統 8ch のマルチプレクス機能を装備しています

3G　HD-SDI　SD-SDI　NTSC　AES/EBU

- NTSC/SD-SDI 入力 → HD-SDI 変換と NTSC/HD/SD-SDI → 3G-SDI（プログレッシブ変換）
- 3 種類のアスペクト変換（スクイーズ、 エッジクロップ、 サイドパネル）が可能
- デジタルオーディオ 4 系統 8ch のマルチプレクス機能を装備
- エンベデッドオーディオ 16ch に対応
- リマッピング、 ゲイン調整、 ダウンミックス、 任意チャンネルのミックス機能を装備
- 音声遅延 0 ～ 1sec まで 1ms ステップで調整が可能
- 字幕パケット・局間制御パケット（ARIB STD-B37,B39）の通過が可能
- 接点入力によるプリセットの切換及びアスペクト切換が可能
- C5000 フレームの LTC-IN に入力された TC を TC パケットとして重畳可能
- ログ機能搭載
- SNMP、 WebControl 対応

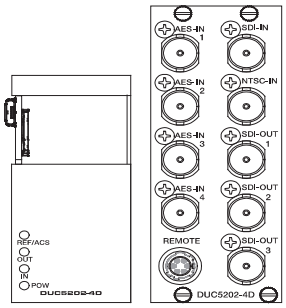

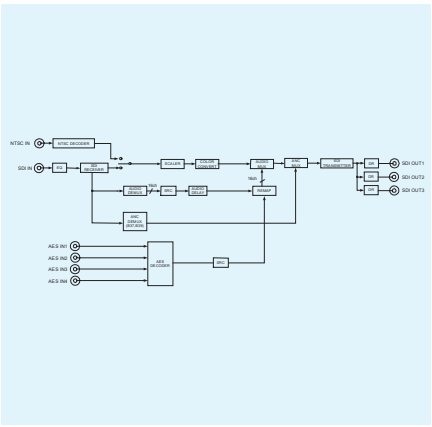

DUC5202-8A　アナログオーディオ 8ch　MUX 付 NTSC/HD/SD-SDI アップコンバーター　2 スロット

NTSC 信号及び HD/SD-SDI 信号を 3G/HD-SDI 信号にアップコンバートします
アナログオーディオ 8ch のマルチプレクス機能を装備しています

3G　HD-SDI　SD-SDI　NTSC　アナログ AUDIO

- NTSC/SD-SDI 入力 → HD-SDI 変換と NTSC/HD/SD-SDI → 3G-SDI（プログレッシブ変換）
- 3 種類のアスペクト変換（スクイーズ、 エッジクロップ、 サイドパネル）が可能
- アナログオーディオ 8ch のマルチプレクス機能を装備
- エンベデッドオーディオ 16ch に対応
- リマッピング、 ゲイン調整、 ダウンミックス、 任意チャンネルのミックス機能を装備
- 音声遅延 0 ～ 1sec まで 1ms ステップで調整が可能
- 字幕パケット・局間制御パケット（ARIB STD-B37,B39）の通過が可能
- 接点入力によるプリセットの切換及びアスペクト切換が可能
- C5000 フレームの LTC-IN に入力された TC を TC パケットとして重畳可能
- ログ機能搭載
- SNMP、 WebControl 対応

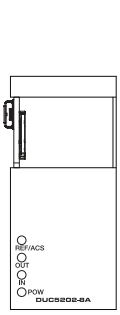

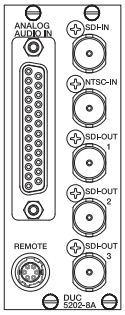

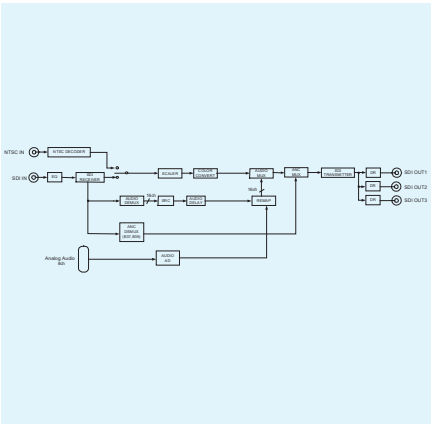

DDC5201　3G/HD/SD-SDI ダウンコンバーター　1 スロット

3G/HD/SD-SDI 信号を NTSC 及び SD-SDI 信号にダウンコンバートします

3G　HD-SDI　SD-SDI　NTSC　REF

- 3G/HD-SDI 信号入力時に HD-SDI 出力モードと SD-SDI/NTSC コンポジット出力モードの選択が可能
  また 4K の 2 ピクセルインターリーブ信号入力に対し、 インターレース変換して HD-SDI を出力
- 3G（レベル A/B）/HD/SD-SDI に対し、 入力レート、 出力レートを LED で表示
- 5 種類のアスペクト変換が可能
  （スクイーズ、 エッジクロップ、 レターボックス（16:9,14:9,13:9））
- エンベデッドオーディオ 16ch に対応
- リマッピング、 ゲイン調整、 ダウンミックス、 任意チャンネルのミックス機能を装備
- 音声遅延 0 ～ 1sec まで 1ms ステップで調整が可能
- 字幕パケット・局間制御パケット（ARIB STD-B37,B39）の通過が可能
- C5000 フレームの LTC-IN に入力された TC を TC パケットとして重畳可能
- C5000 フレームの REF 入力 又は モジュール REF 入力に同期。
  REF 信号の状態を LED で表示
- 接点入力によるプリセットの切換及びアスペクト切換が可能
- ログ機能搭載
- SNMP、 WebControl 対応





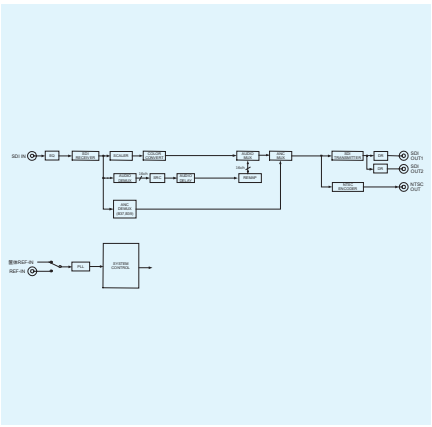

DDC5202-4D　デジタルオーディオ 4 系統 8ch　DMX 付 3G/HD/SD-SDI ダウンコンバーター　2 スロット

3G/HD/SD-SDI 信号を SD-SDI 信号及び NTSC 信号にダウンコンバートします
デジタルオーディオ 4 系統 8 チャンネルのデマルチプレクス機能を装備しています

3G　HD-SDI　SD-SDI　AES/EBU　NTSC　REF

- 4K の 2 ピクセル・インターリーブ信号を入力し、 インターレース変換して HD-SDI 出力が可能
- 5 種類のアスペクト変換が可能
  （スクイーズ、 エッジクロップ、 レターボックス（16:9,14:9,13:9））
- デジタルオーディオ 4 系統 8ch のデマルチプレクス機能を装備
- エンベデッドオーディオ 16ch に対応
- リマッピング、 ゲイン調整、 ダウンミックス、 任意チャンネルのミックス機能を装備
- 音声遅延 0 ～ 1sec まで 1ms ステップで調整が可能
- 字幕パケット・局間制御パケット（ARIB STD-B37,B39）の通過が可能
- 接点入力によるプリセットの切換及びアスペクト切換が可能
- C5000 フレームの LTC-IN に入力された TC を TC パケットとして重畳可能
- ログ機能搭載
- SNMP、 WebControl 対応

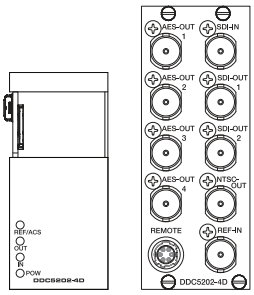

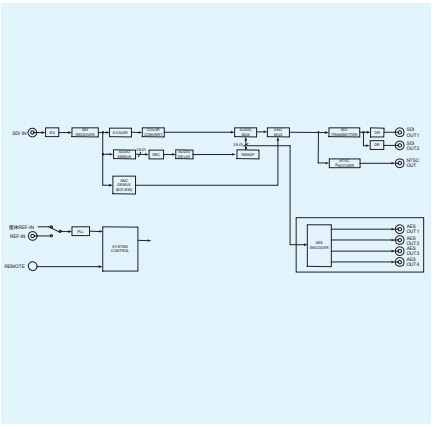

DDC5202-8A　アナログオーディオ 8ch　DMX 付 3G/HD/SD-SDI ダウンコンバーター　2 スロット

3G/HD/SD-SDI 信号を SD-SDI 信号及び NTSC 信号にダウンコンバートします
アナログオーディオ 8 チャンネルのデマルチプレクス機能を装備しています

3G　HD-SDI　SD-SDI　アナログ AUDIO　NTSC　REF

- 4K の 2 ピクセル・インターリーブ信号を入力し、 インターレース変換して HD-SDI 出力が可能
- 5 種類のアスペクト変換が可能（スクイーズ、 エッジクロップ、 レターボックス（16:9,14:9,13:9））
- アナログオーディオ 8ch のデマルチプレクス機能を装備
- エンベデッドオーディオ 16ch に対応
- リマッピング、 ゲイン調整、 ダウンミックス、 任意チャンネルのミックス機能を装備
- 音声遅延 0 ～ 1sec まで 1ms ステップで調整が可能
- 字幕パケット・局間制御パケット（ARIB STD-B37,B39）の通過が可能
- 接点入力によるプリセットの切換及びアスペクト切換が可能
- C5000 フレームの LTC-IN に入力された TC を TC パケットとして重畳可能
- ログ機能搭載
- SNMP、 WebControl 対応

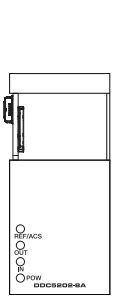

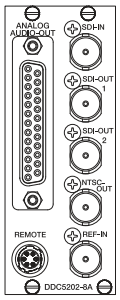

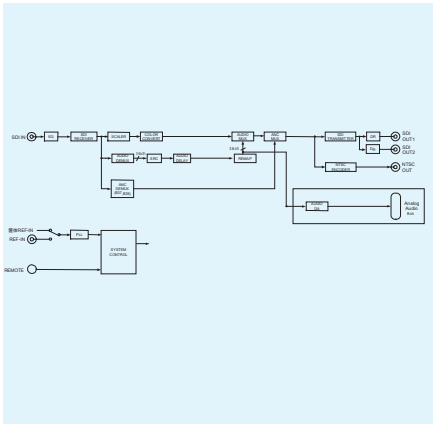

CNV5202-12G　12G-SDI ／クワッドリンク 3G-SDI　コンバーター　2 スロット

12G-SDI とクワッドリンク 3G-SDI 相互の変換が可能なコンバーターです

12G 3G HD-SDI

- 12G/3G/HD-SDI に対応し、 入力レートを LED の点灯で表示
- 3 つの動作モードがあり、 ディップスイッチで選択
- 各動作モードは LED で識別確認
  マルチプレクスモード → クワッドリンク 3G-SDI をシングル 12G-SDI×4 に変換
  デマルチプレクスモード → シングル 12G-SDI をクワッドリンク 3G-SDI に変換
  分配モード → IN1 に入力された信号を 4 分配
- GPI による動作モードの切換が可能
- SNMP、 WebControl 対応

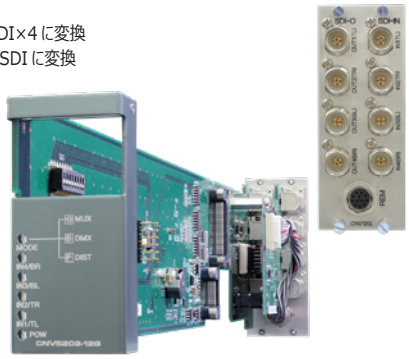

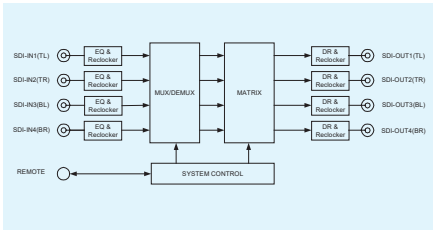

EOD5201-12G-13T　12G-SDI　EO コンバーター　1 スロット

12G/6G/3G/HD/SD-SDI 信号を光信号に変換します

12G 3G HD-SDI SD-SDI DVB-ASI OPT

- 光信号は波長 1310nm、 出力レベル -5dBm（Min）
- 12G/6G/3G/HD/SD-SDI に対応し、 出力レートを LED で表示
- OED5201-12 Gと組み合わせて約 10km ～ 20km の伝送が可能
  （リンクバジェット 約 6dB）
- リクロック 3 分配出力
- ログ機能搭載
- WEB による状態監視が可能
- SNMP、 WebControl 対応

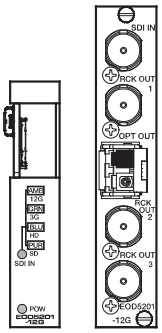

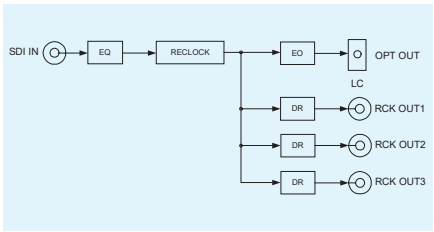

EOD5201-3G-L　3G-SDI 長距離用　EO コンバーター　1 スロット

3G/HD/SD-SDI 信号に対応した長距離用 E/O コンバーターです

3G HD-SDI SD-SDI DVB-ASI OPT

- 光信号は波長 1470nm ～ 1610nm の 8 波長あり、 出力レベル +1dBm（Min）
- 3G/HD/SD-SDI に対応し、 出力レートを LED で表示
- OED5201-3G-L と組み合わせて約 80km の伝送が可能（リンクバジェット 約 24dB）
  -0.3dB/km の光ファイバーで約 80km の伝送可能
- リクロック 3 分配出力
- ログ機能搭載
- WEB による状態監視が可能
- SNMP、 WebControl 対応

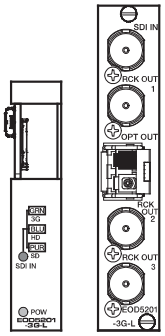

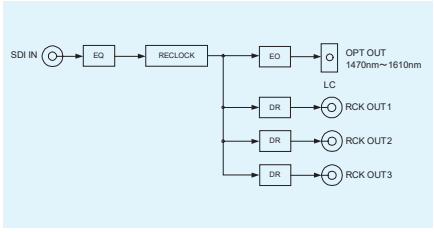

OED5201-12G　12G-SDI　OE コンバーター　1 スロット

12G/6G/3G/HD/SD-SDI 信号に対応した O/E コンバーターです

OPT　12G　3G　HD-SDI　SD-SDI　DVB-ASI

- 光信号は波長 1260nm ～ 1620nm、 入力レベル -11dBm（Min）
- 12G/6G/3G/HD/SD-SDI に対応し、 出力レートを LED で表示
- EOD5201-12G-13T と組み合わせて約 10km ～ 20km の伝送が可能
  （リンクバジェット　約 6dB）
- 光入力信号の状態を LED で表示
- SDI 出力は 4 分配出力
- ログ機能搭載
- WEB による状態監視が可能
- SNMP、 WebControl 対応

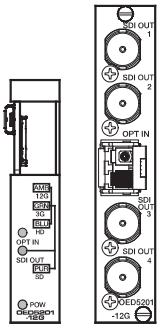

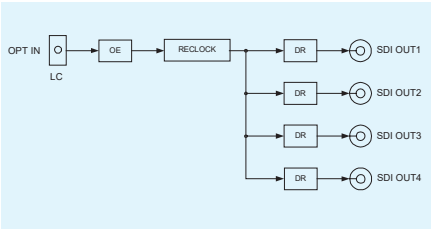

OED5201-3G-L　3G-SDI　長距離用 OE コンバーター　1 スロット

3G/HD/SD-SDI 信号に対応した長距離用 O/E コンバーターです

OPT　3G　HD-SDI　SD-SDI　DVB-ASI

- 光信号は波長 1260 ～ 1620nm、 入力レベル -23dBm（Min）
- 入力されている光信号の状態を LED で表示
- 3G/HD/SD-SDI に対応し、 出力レートを LED で表示
- EOD5201-3G-L と組み合わせて約 80km の伝送が可能
  （リンクバジェット　約 24dB）
- SDI 出力は 4 分配出力
- ログ機能搭載
- WEB による状態監視が可能
- SNMP、 WebControl 対応

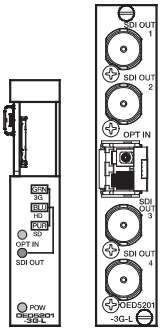

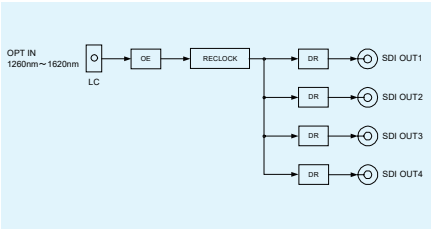

MCV5202-1G-L　1G イーサネット　長距離用 メディアコンバーター　2 スロット

1G イーサネットに対応した長距離用メディアコンバーターです

1GbE　OPT

- 光信号は波長 1470 ～ 1610nm の 8 波中 2 波を使用
- イーサネットポートは 2 ポート実装
- イーサネットの LINK 状態を LED で表示
- 入力されている光信号の状態を LED で表示
- MCV5202-1G-L の対向で約 80km の伝送が可能
  （リンクバジェット　約 24dB）
- ログ機能搭載
- WEB による状態監視が可能
- SNMP、 WebControl 対応

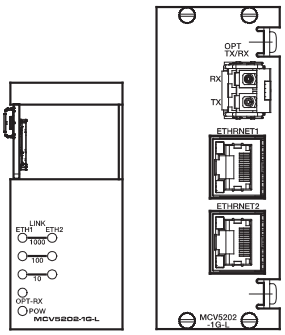

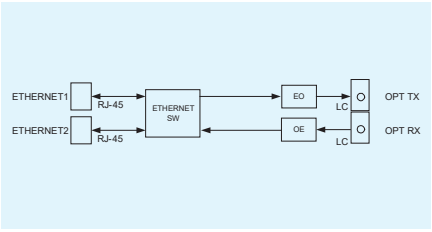

WDM5202　CWDM MUX/DeMUX　2 スロット

8 波長を合波または分波する CWDM マルチプレクサー / デマルチプレクサーです

OPT

- 下記 8 波長を MUX/DeMUX
  1470nm, 1490nm, 1510nm, 1530nm, 1550nm, 1570nm, 1590nm, 1610nm
- 8 入出力ポートは LC コネクター、 COM ポートは SC コネクター
- SNMP、 WebControl 対応

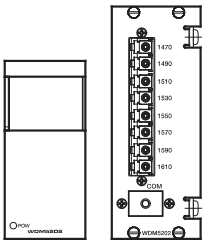

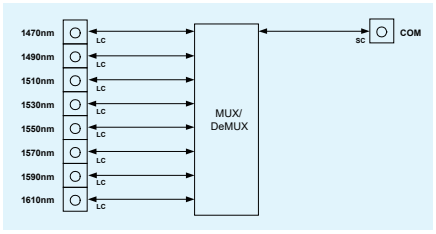

ADC5202　アナログオーディオ 8ch　A/D コンバーター　2 スロット

8ch のアナログオーディオ信号を 4 系統の AES/EBU デジタルオーディオ信号に変換します

アナログ AUDIO　REF　AES/EBU　WCLK

- アナログオーディオ信号を 24bit　48kHz 又は 96kHz の AES/EBU デジタルオーディオ信号に変換
- DARS、 BBS、 3 値シンクを入力して外部同期が可能
- パネルの 4 つの LED 発光色で AES/EBU 出力レベルの確認が可能
- 外部同期信号の状態を LED で表示
- アナログ 1/2ch を 4 分配、 アナログ 1/2/3/4ch を 2 分配、アナログ 1 ～ 8ch を 1 系統出力の設定が可能
- AES/EBU 出力振幅を 1Vp-p/2Vp-p 切換可能
- SNMP、 WebControl 対応

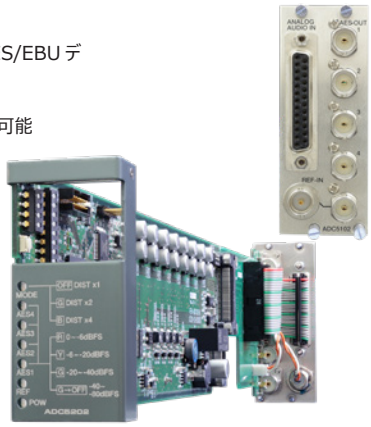

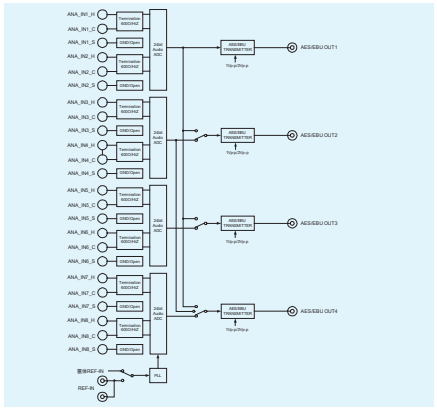

DAC5212　デジタルオーディオ 4 系統　D/A コンバーター　2 スロット

4 系統の AES/EBU デジタルオーディオ信号を 8ch のアナログオーディオ信号に変換します

AES/EBU　アナログ AUDIO

- 16bit ～ 24bit、 32k ～ 96kHz　AES/EBU 信号に対応
- 音声遅延 0 ～ 1sec まで 1ms ステップで調整が可能
- 入力信号情報をパネルの O-LED に表示
- AES1　L チャンネルを 8 分配、 AES1 を 4 分配、 AES1,2 をそれぞれ 2 分配、 AES1,2,3,4 をそれぞれ 1 系統出力の設定が可能
- SNMP、 WebControl 対応





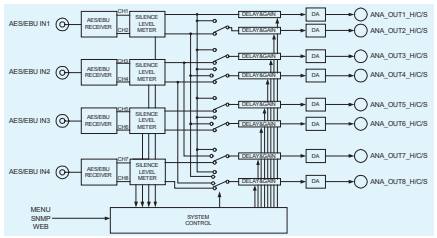

DAC5212-AES　AES/EBU 出力付 デジタルオーディオ 4 系統 D/A コンバーター　2 スロット

4 系統の AES/EBU デジタルオーディオ信号を 8ch のアナログオーディオ信号に変換します
AES/EBU 2 系統の出力を装備しています

AES/EBU　アナログ AUDIO

- AES/EBU 入力信号を選択し、 2 系統を AUX-OUT1、AUX-OUT2 にスルー出力可能
- 16bit ～ 24bit、 32k ～ 96kHz　AES/EBU 信号に対応
- 音声遅延 0 ～ 1sec まで 1ms ステップで調整が可能
- AES 入力信号のサンプリング周波数を LED 表示
- AES1　L チャンネルを 8 分配、 AES1 を 4 分配、 AES1,2 をそれぞれ 2 分配、 AES1,2,3,4 をそれぞれ 1 系統出力の設定が可能
- ログ機能搭載
- SNMP、 WebControl 対応

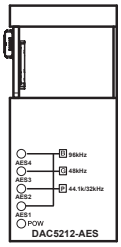

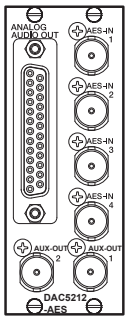

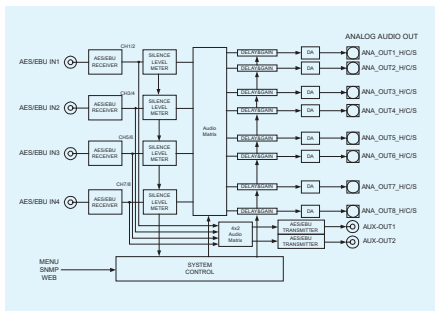

DCF5202　クリップファイル　2 スロット

3G/HD-SDI 信号に対応した、 ロゴマークや緊急時の動画および静止画などを送出するクリップファイルです

3G　HD-SDI

- 最大 1920×1080 ドットの静止画とアニメーション（動画）を送出
- アニメーションは 1920×1080 ドットで 60 秒の容量があり、 8 パターン登録可能（60 秒のメモリを 8 パターンで共有）
- 静止画は最大 1920×1080 ドットで 8 パターン登録可能
- 音声は非圧縮 2ch の WAV ファイルで最大 40 分で 8 ファイル登録可能
- アニメーション、 静止画、 WAV の登録は Windows アプリケーションで操作
- リファレンス信号の状態を LED で表示
- GPI によりアニメーションのスタート / ストップが可能
- ログ機能搭載
- パラメーターの設定は SNMP 設定か、 SD カードの設定ファイルを直接編集
- SNMP、 WebControl 対応

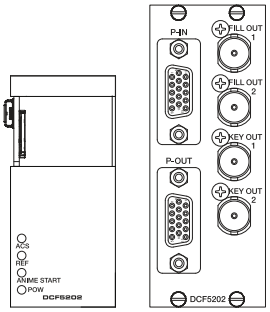

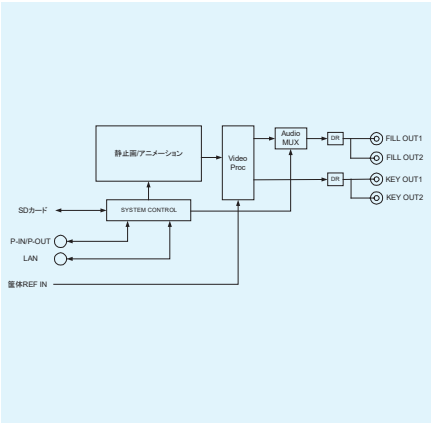

DSK5202　3G/HD-SDI 2ch　カラースーパー　2 スロット

3G-SDI/HD-SDI 対応のカラースーパーモジュールです スーパー素材と静止画を本線映像にミックスします

3G　HD-SDI

- 1 モジュールで 2 系統のスーパー入力と 4 枚の静止画登録が可能で、2 系統スーパーと静止画 1 枚又は、 1 系統のスーパー素材と 2 枚の静止画のミックスが可能
- 単体使用の DSK5202 は、 2ch のスーパーミックスが可能
- スーパー入力部に FS 機能を内蔵し、 動画スーパーの非同期入力が可能
  静止画使用時は、 2 系統目の FS 機能はバイパス
- エマージェンシースルー機能を搭載
- スーパー信号は外部／セルフキー、 スーパーカラー、 ゲイン調整（0 ～ 100%）、ポジション移動が可能（エッジ、 シャドウ機能はなし）
- スーパーのトランジションは、 カットとフェードが選択でき、 フェードは 1 ～ 300 フレームで設定
- ログ機能搭載
- 本線信号は、 音声を含むすべてのアンシラリィデータが通過
- 簡易チェンジオーバー機能を搭載し、 LINE の切替、 静止画への切り替えが可能
- パラメーターの設定はメニュー又は、 SNMP、 WEB より設定
- SNMP、 WebControl 対応



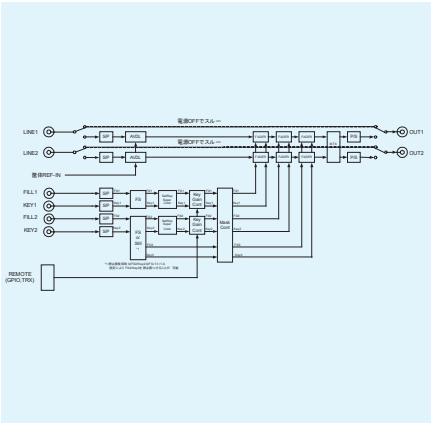



DSK5212　3G/HD-SDI 2ch　カラースーパー（カスケード接続対応）　2 スロット

3G-SDI/HD-SDI 対応のカスケード接続可能なカラースーパーモジュールです
スーパー素材と静止画を本線映像にミックスします

3G　HD-SDI

- 1 モジュールで 2 系統のスーパー入力と 4 枚の静止画登録が可能で、2 系統スーパーと静止画 1 枚又は、 1 系統のスーパー素材と 2 枚の静止画のミックスが可能
- 最大 10 モジュールをカスケード接続することにより 20ch のスーパーミックスが可能
  本線映像 2 系統入力、 本線映像 3 系統出力可能
- スーパー入力部に FS 機能を内蔵し、 動画スーパーの非同期入力が可能
  静止画使用時は、 2 系統目の FS 機能はバイパス
- モジュールごとにエマージェンシースルー機能を搭載し、 カスケード接続時は、 PC 上のアプリケーションにより監視を行い、 1 枚でも異常が発生した場合に、 全てのモジュールをスルー状態にすることが可能
- スーパー信号は外部／セルフキー、 スーパーカラー、 ゲイン調整（0 ～ 100%）、ポジション移動が可能（エッジ、 シャドウ機能はなし）
- スーパーのトランジションは、 カットとフェードが選択でき、 フェードは 1 ～ 300 フレームで設定
- ログ機能搭載
- パラメーターの設定はメニュー又は、 SNMP、 WEB より設定
- SNMP、 WebControl 対応



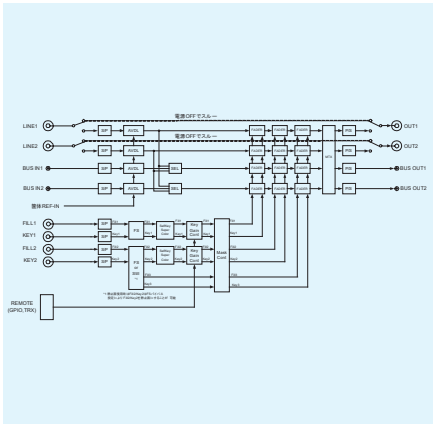



TCI5201 タイムコードインサーター 1 スロット

LTC 入力のタイムコードを 3G/HD/SD-SDI 信号に重畳します
SDI 信号に重畳されたタイムコードを画面上の任意の位置にスーパーインポーズします

3G HD-SDI SD-SDI LTC

- 入力信号種別を LED で表示
- スーパーインポーズするタイムコードは、 SDI 入力に重畳されたアンシラリータイムコード、 モジュール搭載の LTC 入力からのタイムコード、 筐体 LTC 入力のタイムコード、 自走タイムコードから選択可能
- 選択したタイムコードを SDI 出力に重畳可能
- 表示位置および文字種類は、 WEB 又は SNMP で直接変更可能
- 各設定は、 12 個のプリセットに保存し、 リモート接続で切替可能
- GPI 又は リモート接続によるスーパーインポーズの ON/OFF が可能
- エマージェンシースルー対応
- ログ機能搭載
- SNMP、 WebControl 対応



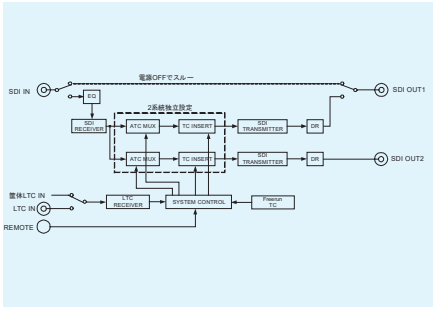

TLG5202 タイムロゴジェネレーター 2 スロット

マスター時計の時刻信号から映像信号とキー信号を発生し、 時刻表示する装置です
文字の大きさ、 色、 位置などは設定プログラム（Windows）より行います

3G HD-SDI

- 時間、 日付とロゴ（静止画、 アニメーション）が表示でき、 更に合成が可能
- 時・分変わりにエフェクトが可能（フェード、 カット、 縦・横回転）
- 外部 CG 装置で作成した時・分変わりエフェクトの連番ファイルを時計で使用可能
- ロゴ（静止画）は最大 1920×1080 ドットで 8 パターンまで登録可能
- アニメーションは 960×540 ドットで 16 秒間、 8 パターンまで登録可能
- 送出画面は 32 画面あり、 外部接点制御により切換が可能
- 曜日、 時間帯別に送出画面を登録して外部時計に同期して自動送出が可能
- マスター時計断、 リファレンス断時のエラーアラーム（接点）出力装備
- 映像信号は 3G-SDI（1080/59.94P レベル A/B）、 HD-SDI（1080i/59.94）に対応
- ログ機能搭載
- SNMP、 WebControl 対応

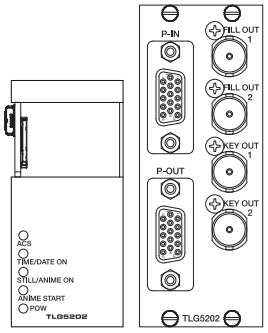

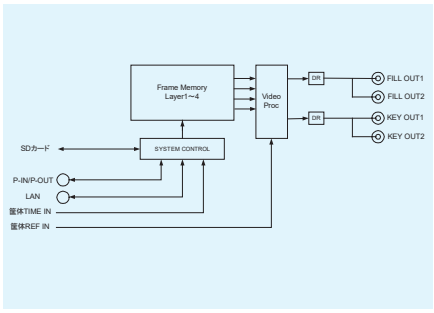

TLC5201 タイムロゴジェネレーター・コントローラー 1 スロット

局内時計シリアル信号を RS-485 で受信して C5000 フレーム内のバスにより
各 TLG5202 へ時刻信号を送出します

- RS-485 で局内時計シリアル信号を受信
- 上位 PC とデータ通信、 SNMP 通信
- マスター時計断、 リファレンス信号断時にアラームを出力
- SNMP、 WebControl 対応

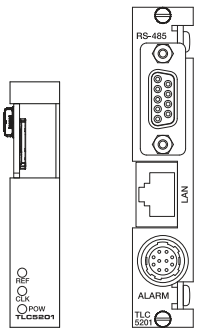

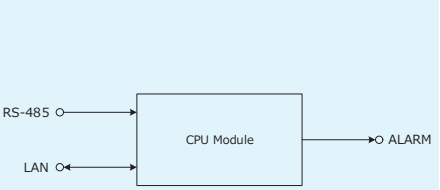

VTC5202　3G/HD-SDI ビデオタイマー・カウンター　2 スロット

3G-SDI/HD-SDI 対応のビデオタイマー・カウンター・モジュールです

3G　HD-SDI　LTC

- 日付、リアルタイム時刻、プリセットカウントタイマー又は、 時差カウントタイマー、残時間の表示が可能
- 残時間は接点信号でコントロール可能
- プリセットタイマーの初期値及び残時間値を 8 つまで登録可能
- RS-422 外部制御で残時間のセット／カウント開始、 プリセットカウントタイマーの START/STOP が可



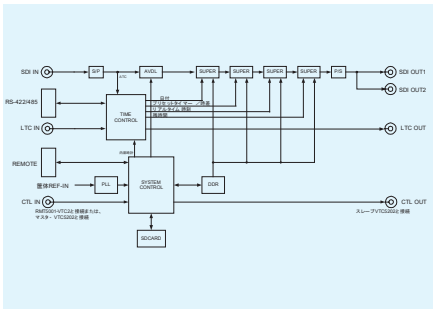

- 時刻用インターフェースは、RS-485、LTC 入力、内部時計、アンシラリータイムコードから選択可能
- LTC OUT/RS-485 OUT より、 時刻情報や残時間情報を出力することが可能
- ログ機能搭載
- SNMP、 WebControl 対応



RMT5001-VTC2　VTC5x02 専用 リモートコントローラー

VTC5x02 専用のリモートコントローラーです

- 日付、リアルタイム時刻、プリセットカウントタイマー又は、 時差カウントタイマー、残時間の操作 / 表示が可能
- 各タイマーの表示位置は任意の位置に、 リアルタイムで設定可能
- リモートコントローラー RMT5001-VTC2 をカスケード接続し、 制御設定することが可能



DSG5201　3G-SDI 対応シグナルジェネレーター　1 スロット

3G/HD/SD-SDI 信号に対応した信号発生器です
リファレンス、 ワードクロック、 カラーバー、 単色、 静止画、 ID キャラクター等を出力します

3G　HD-SDI　SD-SDI　WCLK　REF

- 出力信号は 3G（レベル A/B）/HD/SD-SDI に対応し、 出力信号種別を LED で表示
- 出力映像パターンは 100/75% カラーバー、SMPTE カラーバー、ARIB カラーバー、ランプ、 チェックフィールド、 単色、 静止画から選択
- 水平、 垂直方向にスクロール、 スピード可変が可能
- 4K モード設定で SQD/2SI の SDI 出力が可能（FILL/KEY どちらかの設定が可能）
- 時刻情報をスーパーインポーズ。 文字サイズ、 スクロール、 スピードの可変が可能
- 48kHz ワードクロックの生成が可能
  ワードクロック出力かリファレンス出力かの選択が可能
- 静止画の 4 パターンをカラーバーにスーパーインポーズ可能
- 静止画を FILL/KEY として出力可能
  位置可変、 H/V スクロール、 スピード可変が可能
- エンベデッドオーディオは 24 ビット、 48kHz、 32ch に対応
- 出力映像に英数字の ID キャラクターを 32 文字までスーパーが可能
- パラメーターの設定はメニュー 又は SNMP、 SD カード内ファイルにより可能
- ログ機能搭載
- SNMP、 WebControl 対応



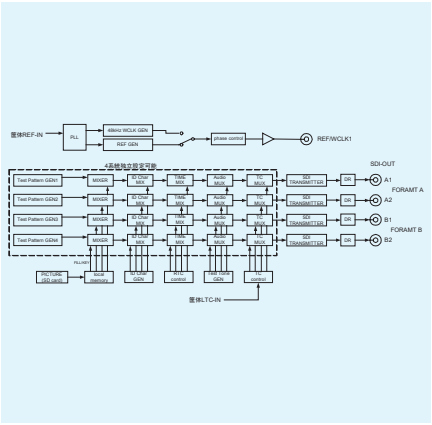



DSG5202　3G-SDI 対応シグナルジェネレーター（リモート入出力付）　2 スロット

3G/HD/SD-SDI 信号に対応した信号発生器です
リファレンス、 ワードクロック、 カラーバー、 単色、 静止画、 ID キャラクター等を出力します
LTC 信号出力装備です　リファレンス入力、 リモートコントロール入力を装備しています

3G　HD-SDI　SD-SDI　LTC　WCLK　REF

- 出力信号は 3G（レベル A/B）/HD/SD-SDI に対応し、 出力信号種別を LED で表示
- 出力映像パターンは 100/75% カラーバー、SMPTE カラーバー、ARIB カラーバー、ランプ、 チェックフィールド、 単色、 静止画から選択
- 水平、 垂直方向にスクロール、 スピード可変が可能
- 4K モード設定で SQD/2SI の SDI 出力が可能（FILL/KEY どちらかの設定が可能）
- 時刻情報をスーパーインポーズ。 文字サイズ、 スクロール、 スピードの可変が可能
- 48kHz ワードクロックの生成が可能
  ワードクロック出力かリファレンス出力かの選択が可能
- 静止画の 4 パターンをカラーバーにスーパーインポーズ可能
- 静止画を FILL/KEY として出力可能
  位置可変、 H/V スクロール、 スピード可変が可能
- エンベデッドオーディオは 24 ビット、 48kHz、 32ch に対応
- 出力映像に英数字の ID キャラクターを 32 文字までスーパーが可能
- パラメーターの設定はメニュー 又は SNMP、 SD カード内ファイルにより可能
- ログ機能搭載
- SNMP、 WebControl 対応



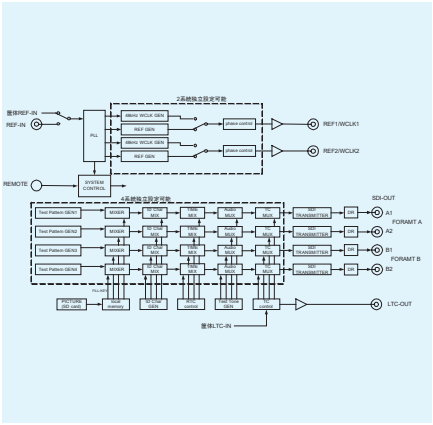



DSG5212-12G　12G-SDI 対応シグナルジェネレーター　2 スロット

12G/6G/3G/HD-SDI 信号に対応した信号発生器です
リファレンス、 ワードクロック、 LTC 信号等の他にカラーバー、 ランプ、 静止画等のテスト信号の発生ができます

12G　3G　HD-SDI　LTC　WCLK　REF

- 出力信号は12G(タイプ1)/6G(タイプ2)/3G(レベルA/B)/HD-SDI に対応し、出力信号種別をOLED に表示
- 出力映像パターンはARIB-STD-B72 HLG カラーバー、100/75% カラーバー、SMPTE カラーバー、ARIB カラーバー、ランプ、チェックフィールド、単色信号、静止画から選択
- 水平、垂直方向にスクロール、スピード可変が可能
- 4K フォーマットではSQD/2SI でSDI 出力が可能（12G では2SI のみ）
- 外部タイムコード、自走タイムコードをタイムコードパケットとして重畳し、SDI 出力、LTC 出力が可能
- タイムコード情報をスーパーする事が可能。時刻の文字サイズ、位置の設定が可能
- エンベデッドオーディオは24 ビット、48kHz、32ch に対応
- 出力映像に英数字のID キャラクターを32 文字までスーパーが可能。H/V 位置の設定が可能の他、水平、垂直スクロール、ブリンク、スクロールスピードの可変が可能
- GPI 制御でID キャラクターのスーパーON/OFF、プリセットの切換が可能
- ログ機能搭載
- SNMP、WebControl 対応





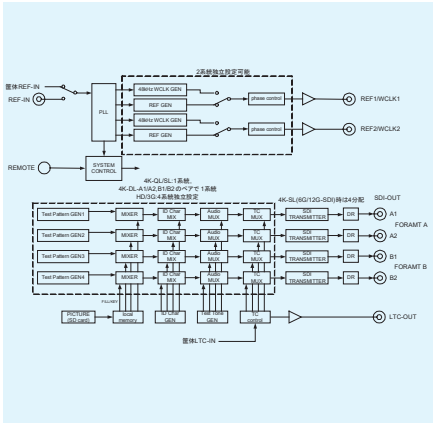

WCG5201　ワードクロックジェネレーター　1 スロット

ワードクロック信号を 4 分配して出力します
設定により AES/EBU 信号 (SILENT) の出力ができます

AES/EBU　WCLK　REF

- C5000 フレームまたはモジュールのREF-IN に入力されたリファレンス信号(BB) から、48kHz ワードクロック信号を生成
- ワードクロック信号を4 分配出力
- リファレンス信号は、NTSC/PAL 方式および、3 値シンクに対応
- リファレンス信号の状態をLED で表示
- リファレンス信号の入力先をLED で表示
- 入力断もしくは、ロックできない信号が入力された場合にアラームを出力(筐体アラーム) するか否かをディップスイッチまたは、WEB で設定可能
- ログ機能搭載（リファレンスフォーマットの変化時刻を記録）
- SNMP、WebControl 対応



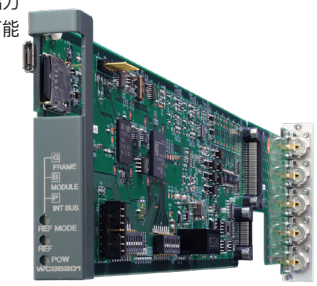

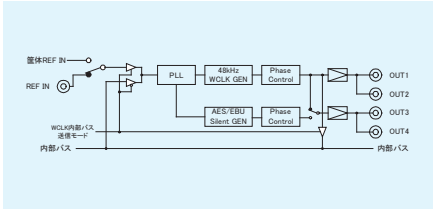

DMV5202　3G-SDI 4 系統対応マルチビュー　2 スロット

3G/HD/SD-SDI 信号に対応した 4 系統マルチビュー表示です
タリーやオーディオレベルメーターのオーバーレイが可能です
非同期の 3G/HD/SD-SDI 信号の混在入力に対応しています

3G　HD-SDI　SD-SDI　DVB-ASI

- 3G(レベルA/B)/HD/SD-SDI に対応し、入力レートをLED で表示
- 非同期の3G/HD/SD-SDI 信号の混在入力が可能
- 出力ごとに、タリーやオーディオレベルメーターのオーバーレイを選択可能
- 入力信号のエラー監視や無信号時に、アラームを出力
  エラー情報は出力信号にオーバーレイ可能で、ログにも記録
- タリー入力に対応して、分割表示画面に画面枠またはボックスのタリー表示
- 入力信号のエンベデッドオーディオのレベルメーター表示が可能
- 入力信号に対して、最大全角8 文字（漢字、英数字、カナ、記号）のタイトル表示可能
- 筐体LTC-IN もしくは入力信号に重畳されたタイムコードの時計表示可能
  4K モードを選択すると、モニター用ダウンコンバーターとして使用可能
- ログ機能搭載
- SNMP、WebControl 対応

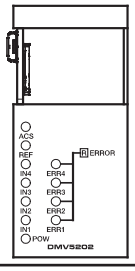

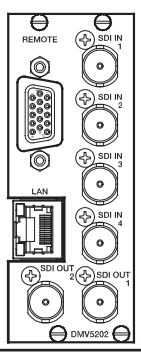

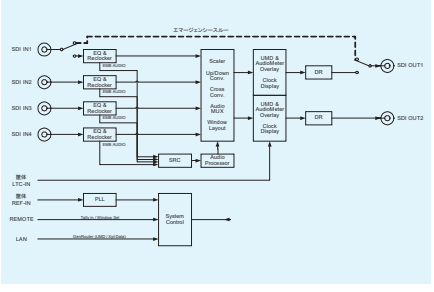

■定　格

		C5002-21	C5001-21	C5001-HF	C5000-SB
リファレンス入力	コネクター	BNC × 2 (ループスルー含む)	BNC × 1	BNC × 1	BNC × 1
	入力信号、インピーダンス	BBS/3 値シンク 75Ω			
LTC 入力	コネクター	BNC × 1			–
	入力レベル、インピーダンス	0.5 ～ 5.0Vp-p 1kΩ以上			–
アラーム接点出力	コネクター	高密度 DSUB15 コネクター D02-M15SAG-20L9E メス x1			–
FRM ALM	アラーム出力信号	電源アラーム , FAN アラーム , モジュールアラーム			–
LAN	コネクター	RJ-45 × 1			–
	通信速度	10/100 Mbps			–
USB	コネクター	Micro AB			–
	用途	コントローラー IP アドレス設定等			–
スロット数		20 スロット	6 スロット	2 スロット	2 スロット
動作環境		0 ℃ ～ 40 ℃ 20 % ～ 85 %（結露無きこと）			
電源		AC 90 ～ 264V ±10% 50/60Hz			
最大消費電力		300W	100W	30W	36W
内部供給電力		200W	60W	20W	20W
外形寸法		W482 × H88 × D400	W482 × H44 × D400	W215 × H44 × D401	W40 × H115 × D400
質量		5.7 kg	4.0 kg	2.6 kg	1.6 kg
付属品		AC ケーブル ×2		AC ケーブル ×1	AC アダプター ×1

10 YEARS 10年間保証 正規品

このマークは「10 年間無償修理保証」の対象製品であることを示します。
通常のご利用、 お取り扱いにおいて発生した製品故障に関し、 ご購入後 10 年間 (以下「保証期間」)、 無償にて修理対応致します。
修理受付時に、 お客様自身で修理・調査・改造されたもの、 製品を分解・カバーを外した形跡が発見された場合は、 無償修理の対象外とさせていただく場合があります。
また、 LCD などの表示器や消耗部品などは長時間の使用により輝度低下や性能低下が発生しますが、 電源・ファンも含め、 オーバーホール・未然防止処置としての部品交換は、 無償修理保証の対象外となります。
詳細につきましては、 弊社ホームページをご確認ください

10 年間無償修理保証について ⇒ https://www.cosmic-eng.com/support/

C5000 Module System Web サイト

仕様および外観は、改良のため予告なく変更することがありますので、予めご了承ください。

2026.11 版

COSMIC
株式会社 コスミックエンジニアリング
https://www.cosmic-eng.co.jp/

商品のお問い合わせ ： 本社営業部 TEL 042-586-2933（代） FAX 042-584-0314
〒191-0065 日野市旭が丘3-2-11 042-586-2933（代） 042-586-2650（SI）
e-mail c1000@cosmic-eng.co.jp