92-10016
Ver 1.02

SP-PM1twin

16 チャンネル マルチフォーマット オーディオモニタ

仕様書

株式会社 コスミックエンジニアリング
〒191-0065 東京都日野市旭が丘 3-2-11
URL: https://www.cosmic-eng.co.jp/
E-Mail: c1000@cosmic-eng.co.jp

概要

SP-PM1twinは、3G-SDI(レベルA/B),HD-SDI,SD-SDI,AES/EBU, アナログオーディオ信号に対応した16チャンネルサブウーハー付高音質オーディオモニタです。スピーカは、フルレンジにウーハーを加えた6スピーカ2ウェイ方式で、豊かな低音を再生します。

フロントパネルに装備した2.4型LCDに、VUメータ、ピークメータ、ピークホールド、アナログVUメータが表示されます。その他、5.1 チャンネルダウンミックス機能, エンベデッド音声の有無検知や、入力・出力端子の充実など、多くの機能を搭載しました。

パネルに機能的に配置された各種設定スイッチは、ダイレクト操作を重視し、直感的に操作することができます。

特長

- 3G-SDI(レベルA/B),HD-SDI,SD-SDI,AES/EBU, アナログオーディオの各入力信号に対応
- フロントパネルに装備した2.4型LCD2面に全情報を表示
  VUメータ、ピークメータ(8/16チャンネル)、アナログVUメータ(2チャンネル)を表示(メニュー内で切替)
  レベルメータは-60dB～+20dBの広範囲を26セグメント表示
  信号フォーマット、入力ソース選択状態、モニタチャンネル等の各種設定状態を常時表示
- ピークホールド切換機能(メニュー内で切替)
- ARIB TR-B30に準拠した5.1ch ダウンミックス機能(7/8ch位置もしくは15/16ch位置に表示)
- SDI 信号(1～8chもしくは9～16ch)、AES/EBU 信号のD/A 出力装備(8ch)
- 16チャンネルすべてにエンベデッド音声、AES/EBU 入力信号の有無表示機能を装備
- 無音検知アラーム出力
- ヘッドホン出力装備
- 2 チャンネル アナログオーディオライン出力を装備
- アナログオーディオ入力、出力コネクタはXLR を採用
- 2 ウェイ、6 スピーカ・4 アンプによるHi-Fi サウンドモニタシステム
- 独創的なスピーカ取付方法(特許第5203403号)により、低音から高音までをストレスなく再生する
  伝統の高音質プレミアムモデル
- 分かりやすい操作ツマミ配置
- 直感的に操作できる機能別操作スイッチを採用
- 最新設計により低消費電力、低発熱、
- 高性能を長期間維持する日本品質

ブロック図

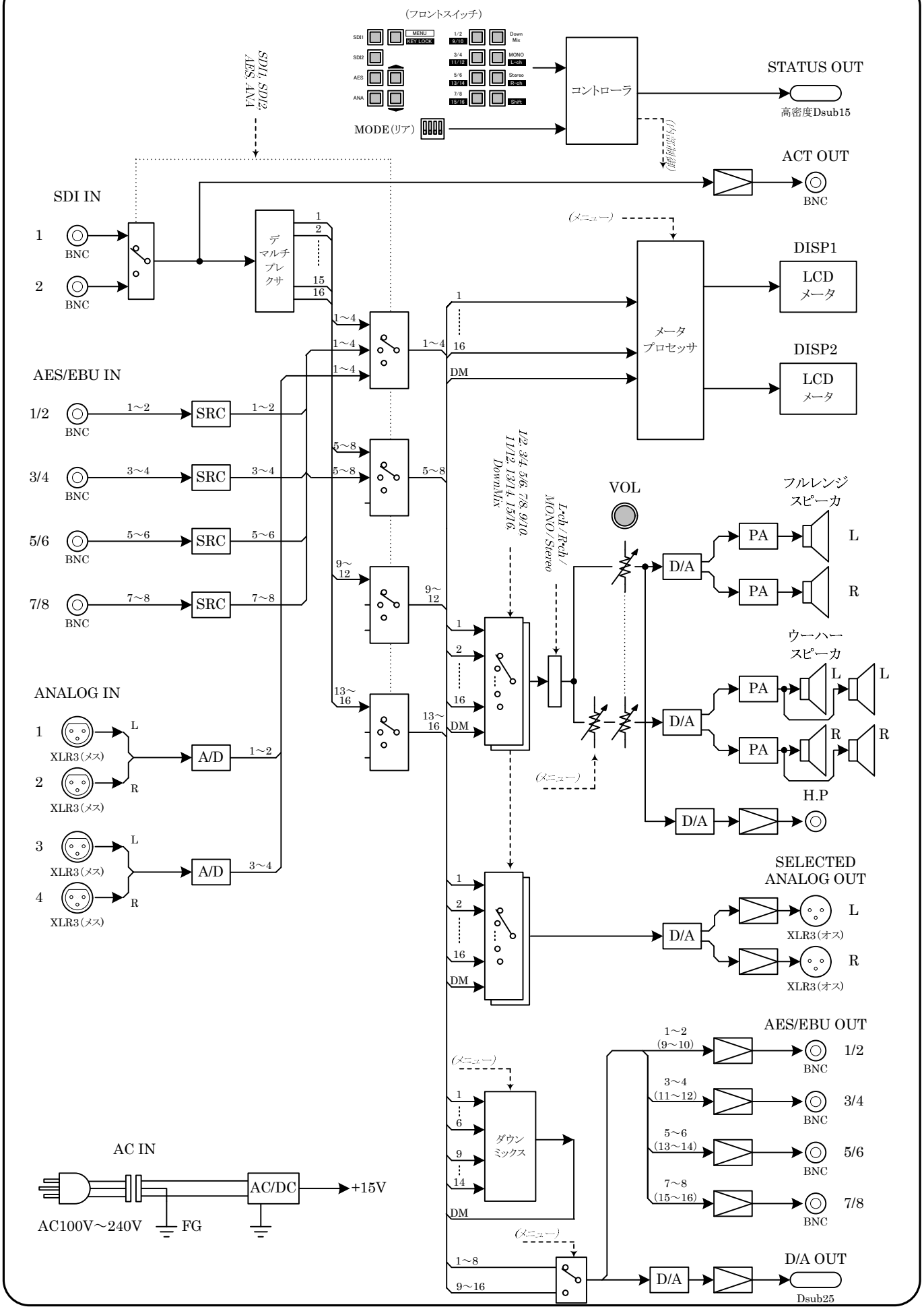

COSMIC ENGINEERING

仕様

SDI入力	対応フォーマット(映像)	3G-SDI 1080/59.94p, 1080/50p Level A/B	
		HD-SDI 1080/59.94i、720/59.94p、1080/50i、1080/23.98psf	
		SD-SDI 525/59.94i、625/50i	
	対応フォーマット(音声)	48 kHz sampling 20bit、24 bit、同期音声のみ対応	
	コネクタ	BNC×2	
	入力レベル、インピーダンス	0.8 Vp-p 75 Ω	
	自動ケーブル補償	3G-SDI 100 m max (5C-FB)	
		HD-SDI 100 m max. (5C-FB)	
		SD-SDI 200 m max. (5C-2V)	
SDIアクティブ	出力レベル、インピーダンス	0.8 Vp-p 75 Ω	
スルー出力	コネクタ	BNC×1	
AES/EBU入力	対応フォーマット	32 kHz ～ 96 kHz sampling	16 bit ～ 24 bit
	入力レベル、インピーダンス	1 Vp-p 75 Ω	
	コネクタ	BNC×4	
AES/EBU出力	対応フォーマット	48kHz sampling 24bit	
	入力レベル、インピーダンス	1 Vp-p 75 Ω	
	コネクタ	BNC×4	
アナログ音声入力	コネクタ	XLR3(メス)×4	1pin:GND、2pin:Hot、3pin:Cold
	基準入力レベル	0 dBm/+4dBm 切替可能 600 Ω平衡	
	最大入力レベル	+24 dBm	
選択音声アナログ	コネクタ	XLR3(オス)×2	1pin:GND、2pin:Hot、3pin:Cold
出力	出力レベル(アナログ選択時)	0 dBm 600 Ω平衡	(0dBm入力時)
	出力レベル(SDI,AES選択時)	0 dBm / +4 dBm 切換可能	(基準レベル入力時)
	周波数特性	20 Hz ～ 20 kHz ±0.5 dB以内	
	歪 率	0.5 %以下	定格出力・抵抗負荷時
	S/N	75 dB以上	
D/A出力	チャンネル数	8	1～8 chもしくは9～16ch
	コネクタ	Dsub25pin(メス)×1	
	出力レベル(アナログ選択時)	0 dBm 600 Ω平衡	(0dBm入力時)
	出力レベル(SDI,AES選択時)	0 dBm / +4 dBm 切替可能	(基準レベル入力時)
	周波数特性	20 Hz ～ 20 kHz ±0.5 dB以内	
	歪 率	0.5 %以下	定格出力・抵抗負荷時
	S/N	75 dB以上	
STATUS出力	コネクタ	HD-Dsub15pin(メス)×1	
モニタスピーカ	フルレンジ	7 cm×4 cm 8 Ω ×2	
	ウーハー	φ8 cm 8 Ω ×4	
モニタアンプ	最大出力	4 W + 4 W(フルレンジ) 12W + 12W(ウーハー)	
	バストリム	0dB～+10dB	
ヘッドホン出力	コネクタ	φ6.3mm 標準ステレオジャック	
	最大出力	50 mW	
LCD	レベルメータ表示	有効入力インジケータ付バーグラフ	8ch/16ch
		針式VUメータ	2ch
	バーグラフレベル範囲	26セグメント -60dB ～ +20dB(VU/Peak)	
	針式VUメータレベル範囲	-40dB ～ +10dB(VU) / -60dB ～ +20dB(VU Wide)	
	バーグラフ機能	応答速度切替可能、ピークホールド時間 ∞/1.5sec/無し 切替可能	
	針式VUメータ機能	レベル範囲切替可能、ピークホールド時間 ∞/1.5sec/無し 切替可能	
	基準レベル(アナログ選択時)	0 dBm / +4 dBm → 0 dB	切替可能
	基準レベル(SDI,AES選択時)	-20dBFS / -18dBFS → 0 dB	切替可能

動作環境	0 ℃ ～ 40 ℃ 20 % ～ 85 % (結露無きこと)
電源	AC 100 V ～ 240 V ± 10% (AC 90 V ～ 264 V) 50/60 Hz
消費電力	最大 75 W
外形寸法	W482 × H44 × D350 mm (突起部を除く)
質量	6.3 kg

※ SDI信号は映像と音声が同期している必要があります。 非同期の信号では音が歪んだりノイズが発生する場合があります。

外観

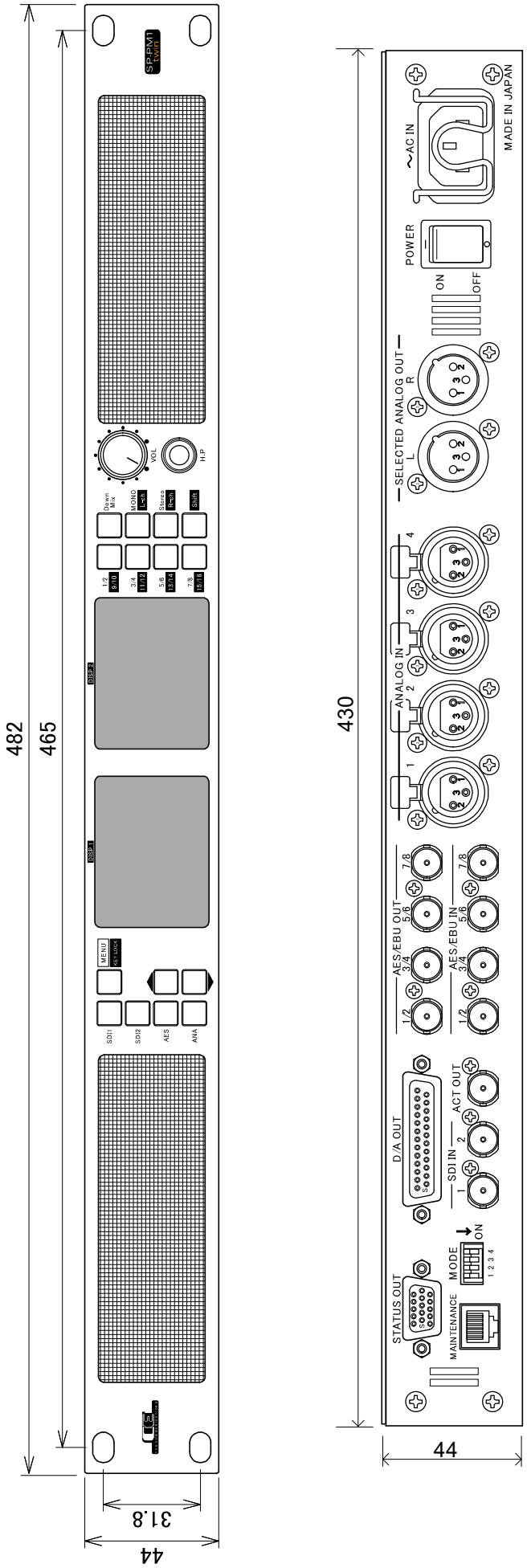

奥行き350（突起含まず）単位 mm

COSMIC ENGINEERING